ELEKTRICKÝ MOTOROVÝ BEŽECKÝ PÁS IRMT904

NÁVOD NA POUŽITIE (12/2013)

(VÝROBOK SA MÔŽE MINIMÁLNE LÍŠIŤ OD UVEDENÉHO NA FOTKE)

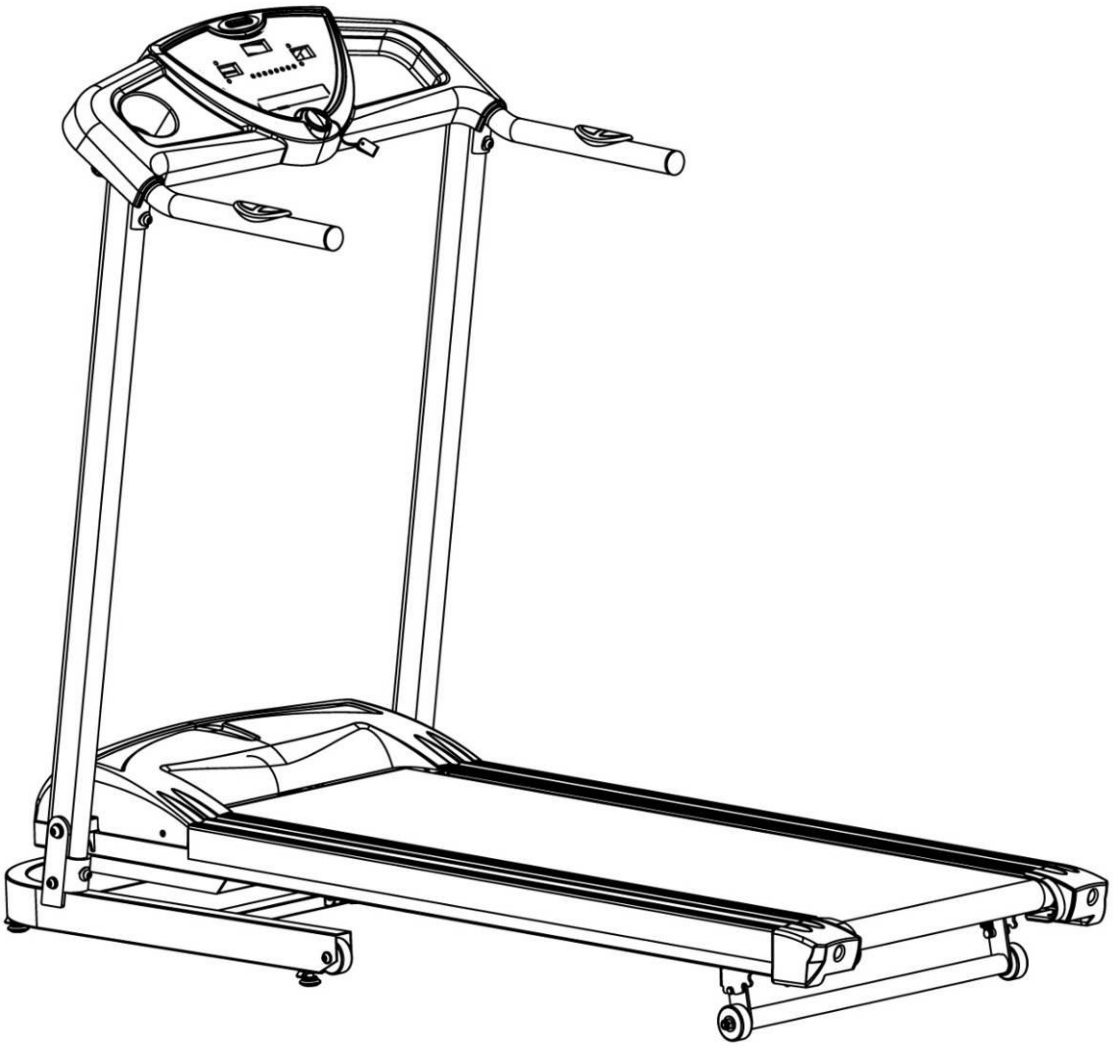

Pred začatím používania tohto zariadenia zoznámte sa so všetkými pokynmi uvedenými v tomto návode na použitie.
Zachovajte tento návod.
Model č.:IRMT904

Obsah

Dôležité bezpečnostné pokyny 3

Kým začnete 4

Návod na montáž a nastavenia 5

Návod na obsluhu počítača 9

Návod na tréning
Rozcvička / Relaxačné cvičenia a na rozťahovanie svalov 12
Využívanie mechanického bežeckého pása 14

Starostlivosť o zariadenie a údržba 15

Obrázok zobrazujúci všetky súčiastky bežeckého pása 16

Zoznam súčiastok 17

Návod na opätovné zabalenie bežeckého pása 19
Údržba 20
Technické údaje 21

Dôležité bezpečnostné pokyny – tuto stranu prečítajte v prvom rade

1. Aby sa vyhýbať zraneniam a poškodenia tela pred začatím využívania bežeckého pása prečítajte pozorne uvedené bezpečnostné pokyny.
2. Majiteľ elektrického motorového bežeckého pása zodpovedá za to, aby sa všetci používatelia tohto zariadenia zoznámili s týmto návodom na použitie a bezpečnostnými pokynmi. Bežecký pás sa môže používať len v súlade s týmto návodom na použitie.
3. Zariadenie nie je určené pre osoby (vrátane detí) s obmedzenými motorickými, senzorickými schopnosťami, alebo s mentálnym postihnutím, ani osoby, ktoré nemajú vhodné skúsenosti a vedomosti s podmienkou, že cvičia s dozorom osoby zodpovednej za ich bezpečnosť.
4. Bežecký pás používajte v miestnostiach na plochom povrchu. Zariadenia chráňte pred vlhkosťou a prachom. Pod bežecký pás sa môže položiť rohož pre ochranu podlahy alebo koberca. Odporúča sa použiť protišmykovú rohož, ktorá bude amortizovať otrasy a zníži hluk.
5. Pravidelne overujte i prikrúcajte všetky súčiastky, Opotrebené súčiastky bezodkladne vymeňte.
6. Detí pod 14 rokov a domáce zvieratá nesmú sa nachádzať blízko zariadenia. Bežecký pás je určený len pre dospelých.
7. Maximálna hmotnosť používateľa je 120kg.
8. Počas cvičenia oblečte si vhodný odev. Odev nesmie byť príliš voľný, aby sa nedostal medzi súčiastky zariadenia. Vždy počas cvičenia na bežeckom páse používajte športovú obuv.
9. Vždy počas používania bežeckého pása pripnite bezpečnostný kľúčik k odevu.
10. V prípade, že počas tréningu pocítite nevoľnosť alebo závrat, hneď prestaňte cvičiť a oddýchnite si.
11. Senzor pulzu nie je kalibrované lekárske zariadenie. Je len nápomocné zariadenie počas cvičenia a používa sa ho na všeobecné určovanie frekvencie práce srdca.
12. Bežecký pás je určený len na domáce použitie. Nesmie sa bežecký pás používať na všeobecne dostupných miestach, v vo verejných budovách, ani prenajímať.
13. Bežecký pás je v súlade s normami EN 957-1 a EN 957-6, **H trieda na <u>domáce použitie</u>**, maximálna hmotnosť používateľa je 120kg. Nesmie sa používať toto zariadenie iným spôsobom, než určený v tomto návode na použitie.
14. Bežecký pás sa umiestni na takomto mieste, na ktorom je minimálne 1 meter voľného priestoru za bežeckým pásom vo chvíli, kedy sa zariadenie používa na chodenie. Odporúča sa, aby za bežeckým pásom zabezpečiť voľný priestor so šírkou 1m a dĺžkou 2m.
15. Bežecký pás môžu používať len dospelé osoby, ktoré vedia sa postaviť na bežeckom páse obkročmo a vstúpiť naň pri rýchlosti nastavenej na 1. Nesmie sa vstupovať na bežecký pás v prípade, že nastavená rýchlosť je viac ako 1.

UPOZORNENIE: Následkom nevhodného používania zariadenia môže byť poškodenie tela alebo zranenie. Pred začatím používania zariadenia prečítajte tento návod na použitie a dodržiavajte všetky pokyny a upozornenia. Nesmie sa dovoliť deťom, aby sa hrali v blízkosti zariadenia.

UPOZORNENIE: Pred začatím navrhovaného v tomto návode na použitie tréningového programu alebo iného tréningového programu, kontaktujte svojho lekára. Je to zvlášť dôležité v prípade osôb nad 35 rokov, osôb, ktoré kedysi mali zdravotné problémy alebo osôb, ktoré sa vracajú k cvičeniam po dlhšej prestávke. Nezodpovedáme za poškodenia tela alebo majetku, ktoré vznikli v dôsledku nevhodného používania výrobku.

Kým začnete …

Tešíme sa, že ste kúpili elektrický motorový bežecký pás IRMT904D. Cvičenie na tomto bežeckom páse zvyšuje srdcovú výkonnosť, pevnosť a pružnosť tela. Tento bežecký pás ponúka bohaté možnosti pripravené tak, aby sa používateľ mohol tešiť cvičením doma v celom rozsahu.

Pre svoje bezpečie prečítajte pozorne tento

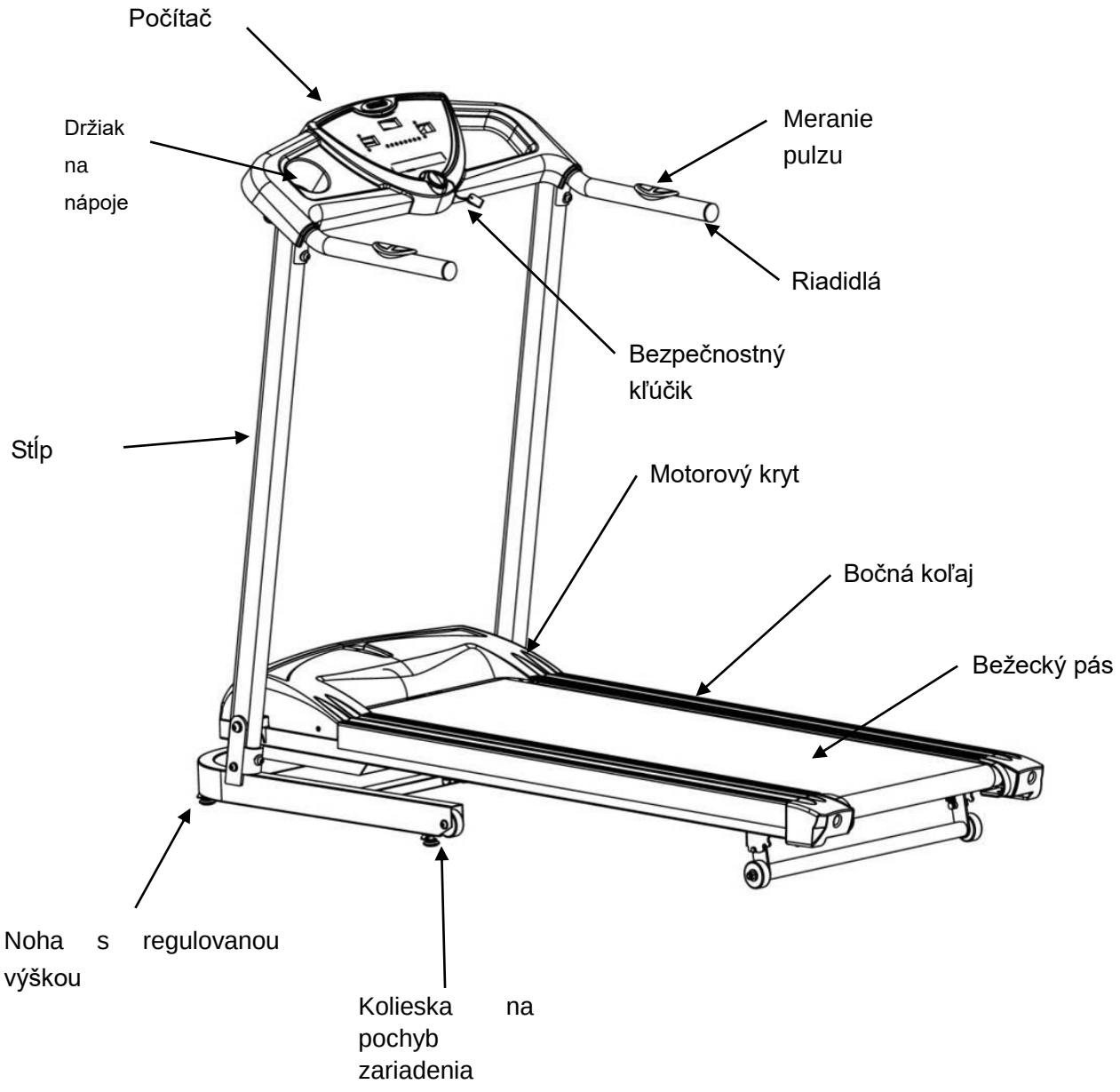

Návod na montáž a nastavenia

Elektrický bežecký pás bol navrhnutý tak, aby sa mohol ľahko zmontovať. Všetky káble, oceľové stĺpy a počítač už sú zmontované. Treba ich len dať do zvislej polohy a prikrútiť skrutkami, následne položiť počítač hore a prikrútiť – úplne jednoduché! Urobte jednotlivé kroky a o chvíľu budete môcť používať svoj bežecký pás. ….

Krok 1.: Pred začatím montáže odporúčame vybrať priestranné miesto, čistú a rovnú plochu v blízkosti cieľového miesta umiestnenia bežeckého pása. Bežecký pás montujte vo vnútri zloženého kartónu, čo zjednodušuje montáž.

Krok 2.: Odstráňte veko kartónu, v ktorom sa nachádza bežecký pás a aj všetky vrchné vrstvy obalu. Nemusíte dvíhať bežecký pás a vyťahovať ho z obalu, stačí len opatrne rozťať pásku a rozložiť bočné steny kartónu na podlahe. Bežecký pás v tejto etape bude vyzerať takto:

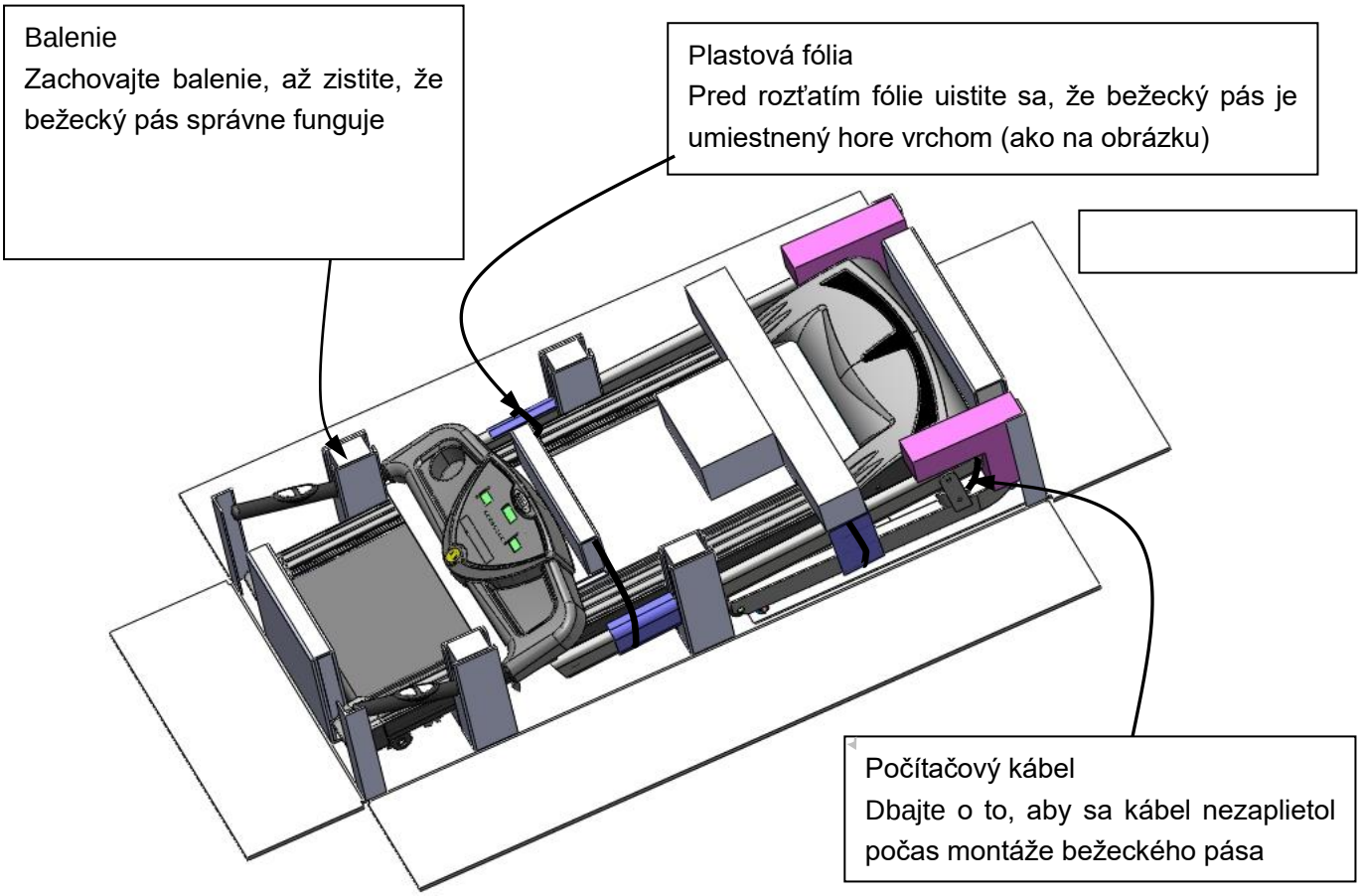

Krok 3.: V sade sa nachádza jeden imbusový kľúč M8. Je to jediné náradie potrebné na montáž bežeckého pása. Kľúč sa nachádza v malom obale, v ktorom sa nachádzajú aj potrebné skrutky a matice. Po otvorení obalu môžete začať montáž.

HEXAGONÁLNY kľúč
(imbusový)

Krok 4.: Natnite fóliu, ktorá pripevňuje stĺpy k hlavnému rámu. Opatrne dvihnite stĺpy, do ktorých je už pripevnený počítačový panel. Počas dvíhania stĺpov ako aj počas montáž počítača DÁVAJTE POZOR, aby počítačový kábel nevošiel pod stĺpy.

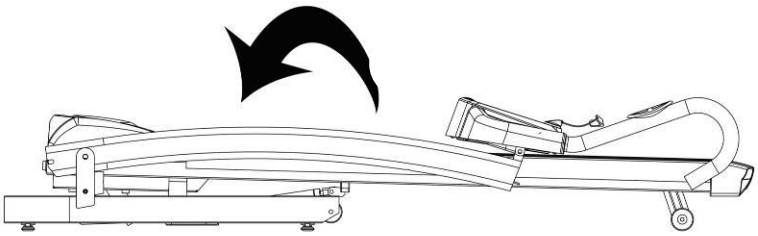

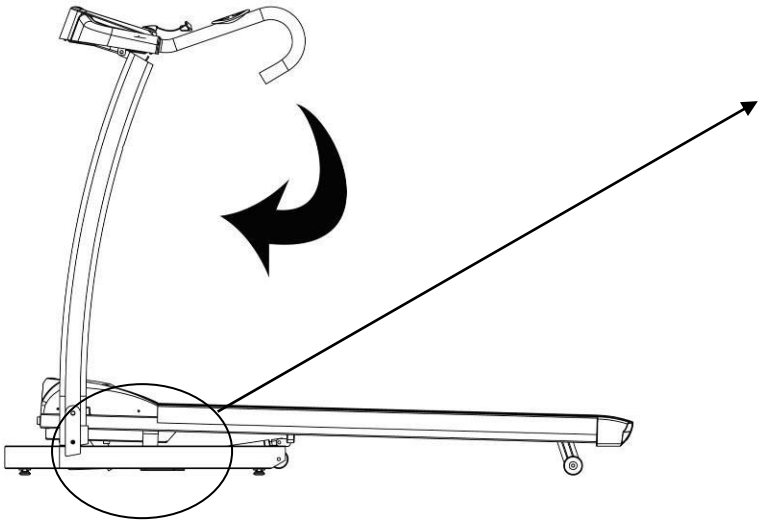

4.1 Rúrové stĺpy sa zaisťuje pomocou:

- Skrutky M8*50 č. 47
- Podložky Φ8 č. 52
- Pružnej podložky Φ8 č. 56
- Skrutky M8*20 č. 48
- Oblúkovej podložky Φ8 č. 53

DÁVAJTE POZOR, aby náhodnou nepripevniť počítačový kábel.

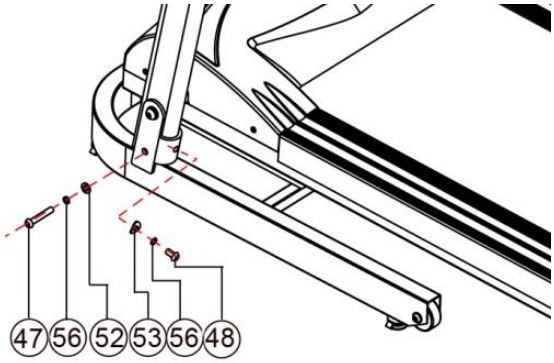

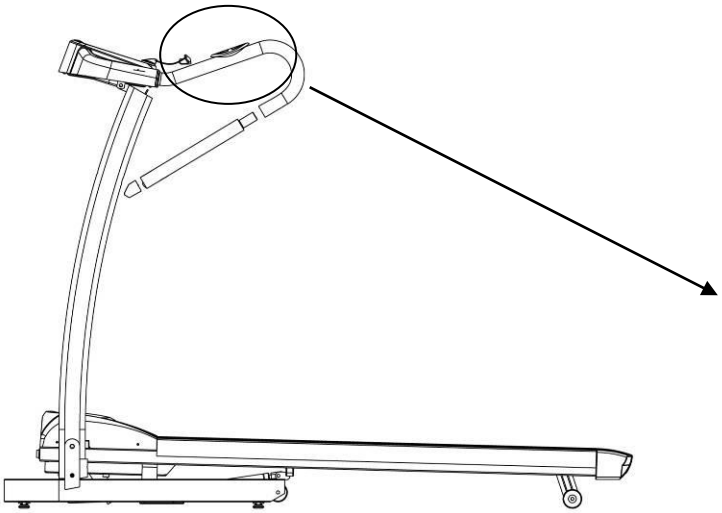

4.2 Počítačový panel za zaisťuje pomocou:

- Skrutky M8*20 č. 48
- Oblúkovej podložky Φ8 č. 53
- Pružnej podložky Φ8 č. 56

DÁVAJTE POZOR, aby náhodnou nepripevniť počítačový kábel.

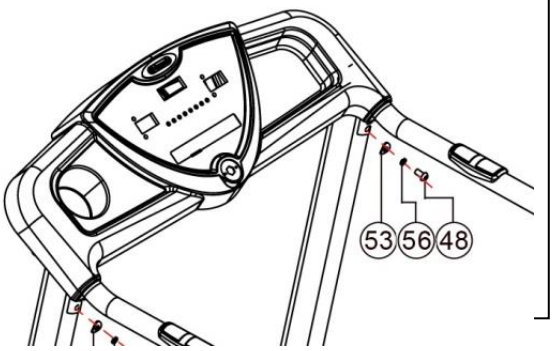

Krok 5.: Umiestnite bežecký pás na cieľovom mieste.

5.1 Dvomi rukami dvihnite podstavec bežeckého pása, držiac za jeho oceľové koncovky (poukázané malými šípkami na ľavej strane) a dvihnite rovno hore. Bežecký pás sa automaticky zablokuje v polohe ukázanej na obrázku, ale overte, či blokujúci valec funguje – označený na obrázku veľkou šípkou:

Vždy počas dvíhania alebo zníženia podstavca bežeckého pása používajte obidve ruky.

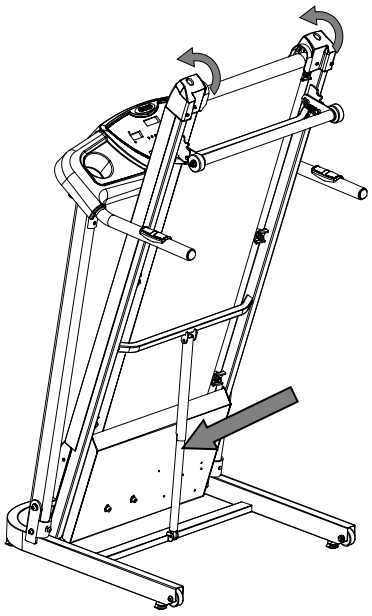

5.2 Teraz chyťte bočné držadla a pohnite bežecký pás v svojom smere, vytiahnite z obalu a uložte na kolieskach na presúvanie. Presuňte bežecký pás na cieľové miesto.

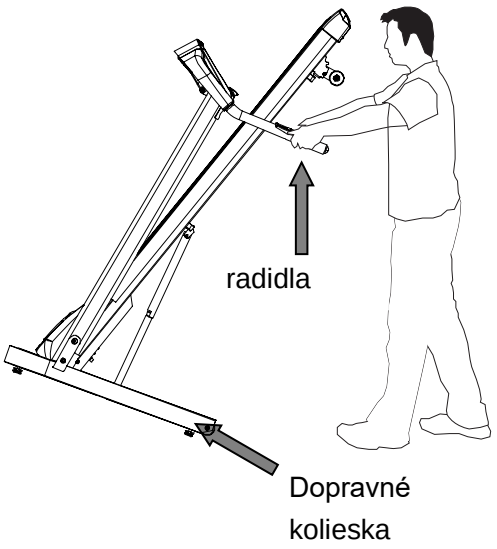

Krok 6.: Aby položiť podstavec bežeckého pása na podlahu uvoľníte blokujúci hydraulický valec (pomocou obidvoch rúk) a stlačte nohou blokujúcu časť valca. Potiahnite podstavec bežeckého pása smerom k sebe a dole. Položte podstavec bežeckého pása na podlahe. Na hydraulický valec sa prenesie celá váha podstavca bežeckého pása a takmer bez námahy budete môcť preniesť podstavec na podlahu. Bežecký pás je hotový na použitie. Ale pred použitím zoznámte sa s návodom na obsluhu počítača.

Krok 7: Napojte bežecký pás na napájací zdroj a zapnite. Zásuvka sa nachádza vzadu motorového krytu, vedľa prepínača On/Off (zapnúť / vypnúť). Zasuňte zástrčku do napájacieho kábla a zapnite bežecký pás. Odporúča sa, aby po ukončení každého tréningu vypnúť bežecký pás a vytiahnuť zástrčku zo zásuvky. Je to dobrá prax, ktorá zmenšuje pôsobenie na životné prostredie elektrických zariadení napojených na elektrinu.

PRAVIDELNE KONTROLUJTE A DOKRÚCAJTE VŠETKY SPOJENIA A SKRUTKY, NAJLEPŠIE KAŽDÝ MESIAC. NA TENTO ÚČEL VŽDY MAJTE PORUKE DODANÝ SPOLU SO ZARIADENÍM HEXAGONÁLNY KĽÚČ

Upozornenie: pre zaručenie bezpečnosti bežecký pás sa používa tak, aby sa za bežeckým pasom nachádzal voľný priestor s veľkosťou: 2 m dlhý a 1 m široký.

Voľný priestor s veľkosťou: 1 m široký a 2 m dlhý

Návod na obsluhu počítača

FUNKČNOSTI BEŽECKÉHO PÁSA
Bežecký pás sa môže nastaviť na Ručný režim, v ktorom sa môže nastaviť cieľový a celkový čas tréningu. Bežecký pás sa môže nastaviť aj na Režim program, v ktorom je sedem programov automaticky meniacich rýchlosť. Bežecký pás ma automatickú reguláciu sklonu.

DISPLEJ NA KONZOLY
Na displeji sú 3 okná: Rýchlosť/Pulz, Čas/Dištancia a Sklon/Kalórie. Okno rýchlosti zobrazuje rýchlosť v km/h.
Osiem diód LED informuje o tom, ktorý program bol zvolený, od P1 do P8.

Návod na konzolu
Pred začatím tréningu pripojte na odev bezpečnostný kľúčik, obyčajne k opasku a vložiť okrúhly magnetický bezpečnostný kľúčik do počítača. Počujete zvykový signál, ktorý informuje, že bežecký pás je pripravený na použitie.
Dotykové tlačidlá stačí len jemne stlačiť.

Bežecký pás ponúka na výber osem rôznych programov. P1 je ručný režim, v ktorom používateľ nastavuje rýchlosť. V prípade programov od P2 do P8 rýchlosť je nastavená automaticky.

RUČNÝ REŽIM: Vložte bezpečnostný kľúčik v žlté koliesko, počujete zvukový signál a zasvieti sa P1. Stlačte 'On-Start' (štart) a po troch sekundách bežecký pás začne fungovať s rýchlosťou 0,8. Aby zvoliť požadovanú rýchlosť maršu lebo behu stlačte tlačidlo ‘Program +/-. Čas a dištancia sa budú počítať od nule.

Môžete nastaviť celkový čas tréningu. Vytiahnite a opätovne vsuňte bezpečnostný kľúčik, aby zresetovať počítač. Následne stlačte ‘Enter-Display’ (zobrazovanie) a držte stlačené do chvíle, ak okno zobrazujúce čas začne blikať, následne stlačte 'Program + Speed' (program + rýchlosť) aby nastaviť minimálny čas cvičenia. Stlačte Štart, aby začať počítať bude odpočítavať čas na nulu. Rýchlosť

nastavujeme tlačiac ‘Program+Speed’. (program + rýchlosť). V prípade, že okno zobrazujúce čas zobrazí 0, bežecký pás sa zastaví.

Táto istá procedúra platí aj v prípade nastavovania celkového času tréningu pomocou jedného z programov P2-P8. V prvom rade zvoľte program a následne nastavte čas tréningu.

Režim Program: Môže sa vybrať program od P2 do P8. Vytiahnite a opätovne vsuňte bezpečnostný kľúčik, aby zresetovať počítač. Programy od P2 do P8 môžete voliť, tlačiac tlačidlo ‘Program + Speed' (program + rýchlosť).

Po začatí programu v ľubovoľnej chvíli môžete nastavovať rýchlosť. V prípade ďalšej zmeny rýchlosti počítač prispôsobí rýchlosť k profilu. V prípade, že profil poukazuje na zvýšenie rýchlosti, bežecký pás zvýši rýchlosť maximálne do 16km/h.

:

Programy P1-P8 máju nasledujúce profily (rýchlosť /čas):

P1 program manuálne nastavenia. Po uvedení bežeckého pása do prevádzky môže sa vybrať vhodná rýchlosť a sklon. Môže sa tiež nastaviť maximálny čas a bežecký pás po začatí tréningu bude odpočítavať čas, a kedy to ukončí, sa bežecký pás zastaví.

P2-P8 program mení rýchlosť automaticky. Počítač automaticky mení rýchlos/čas.

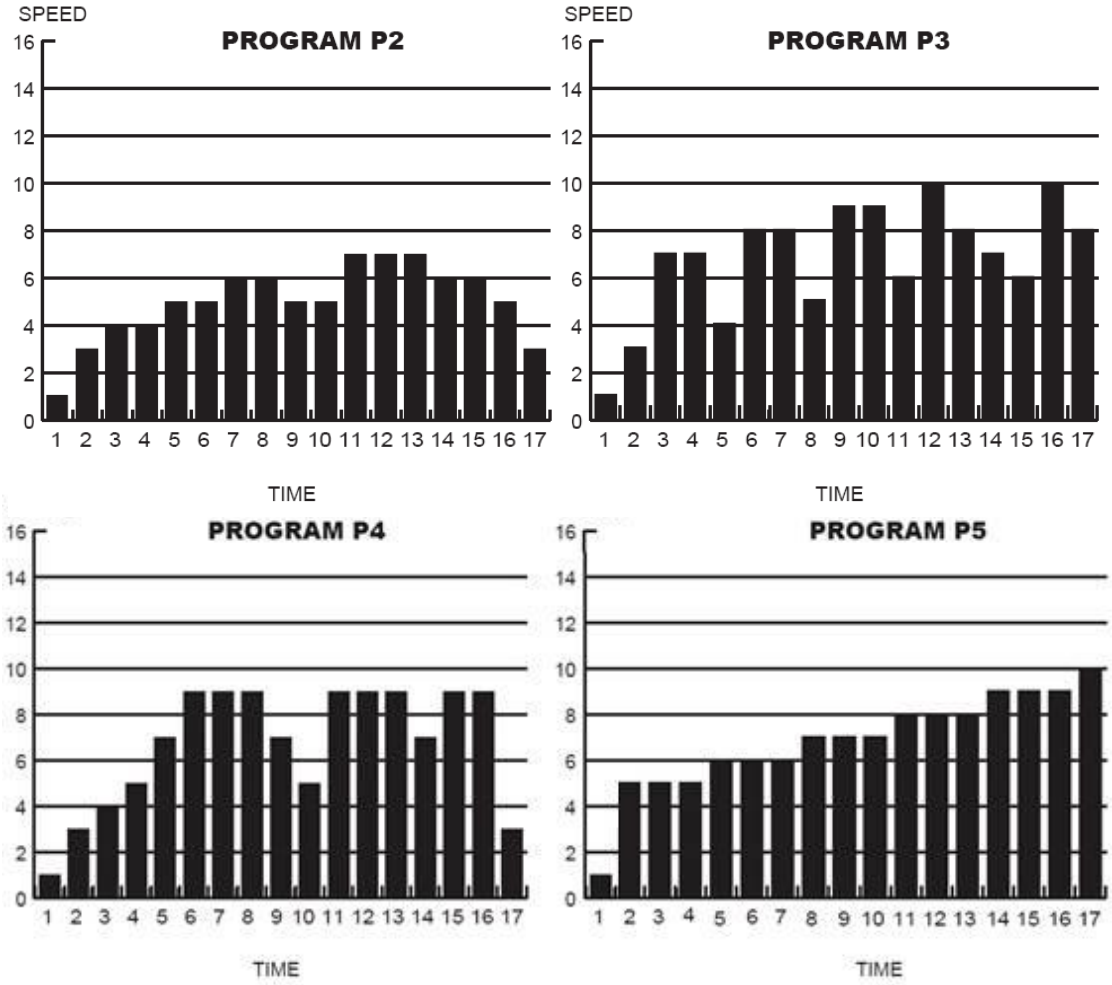

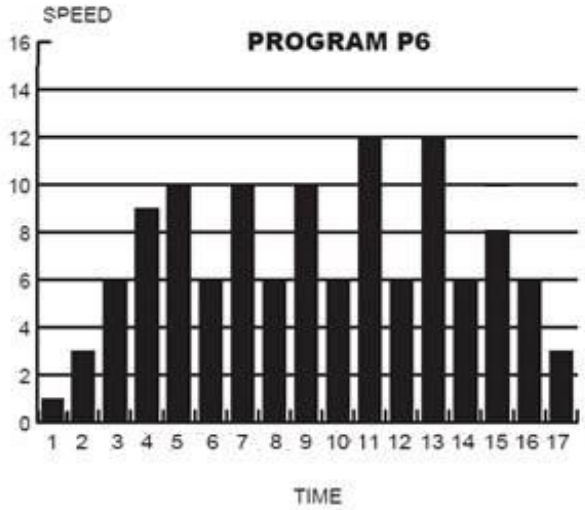

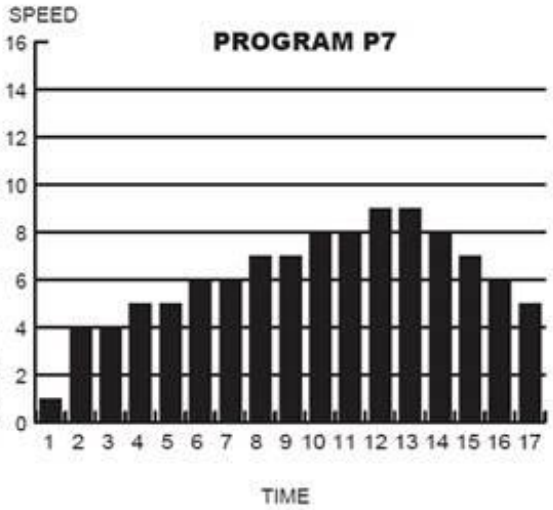

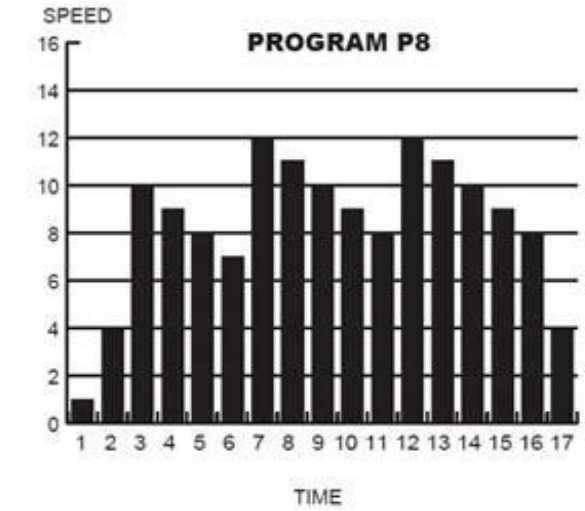

Pre zobrazenie spaľovaných kalórií a pulzu stlačte počas tréningu ‘Enter-Display’ (zobrazenie). Pulz sa zobrazí len vtedy, ak dlane budú umiestnené na senzoroch pulzu.

1) Stlačte ‘Enter-Display’ (zobrazenie) jedenkrát – cez niekoľko sekúnd bude zobrazené množstvo spaľovaných kalórií a pulz.

2) Stlačte a držte stlačené ‘Enter-Display’ (zobrazenie) až počujete 3 zvukové signály, na displeji sa v určenom poradí zobrazí: množstvo spálených kalórií a pulz a aj dištancia a rýchlosť.

NÁVOD NA BEZPEČNÉ POUŽITIE

Používanie tohto zariadenia nesie so sebou veľa výnosov: zlepšuje telesnú kondíciu, napätie svalov, a v spojení s nízkokalorickou diétou pomôže zhodiť nadbytočné kilogramy.

Rozcvička urýchli obe krvi a pripraví svaly na správnu prácu. Zníži tiež nebezpečenstvo výskytu kŕčov a poškodenia svalov. Odporúča sa vykonať niekoľko rozťahovacích cvičení, ktoré sú uvedené na obrázkoch. V každej polohe vydržíte cca 30 sekúnd. Nerozťahujte nadmerne svaly – **v prípade, že pocítite bolesť ukončte cvičenie!**

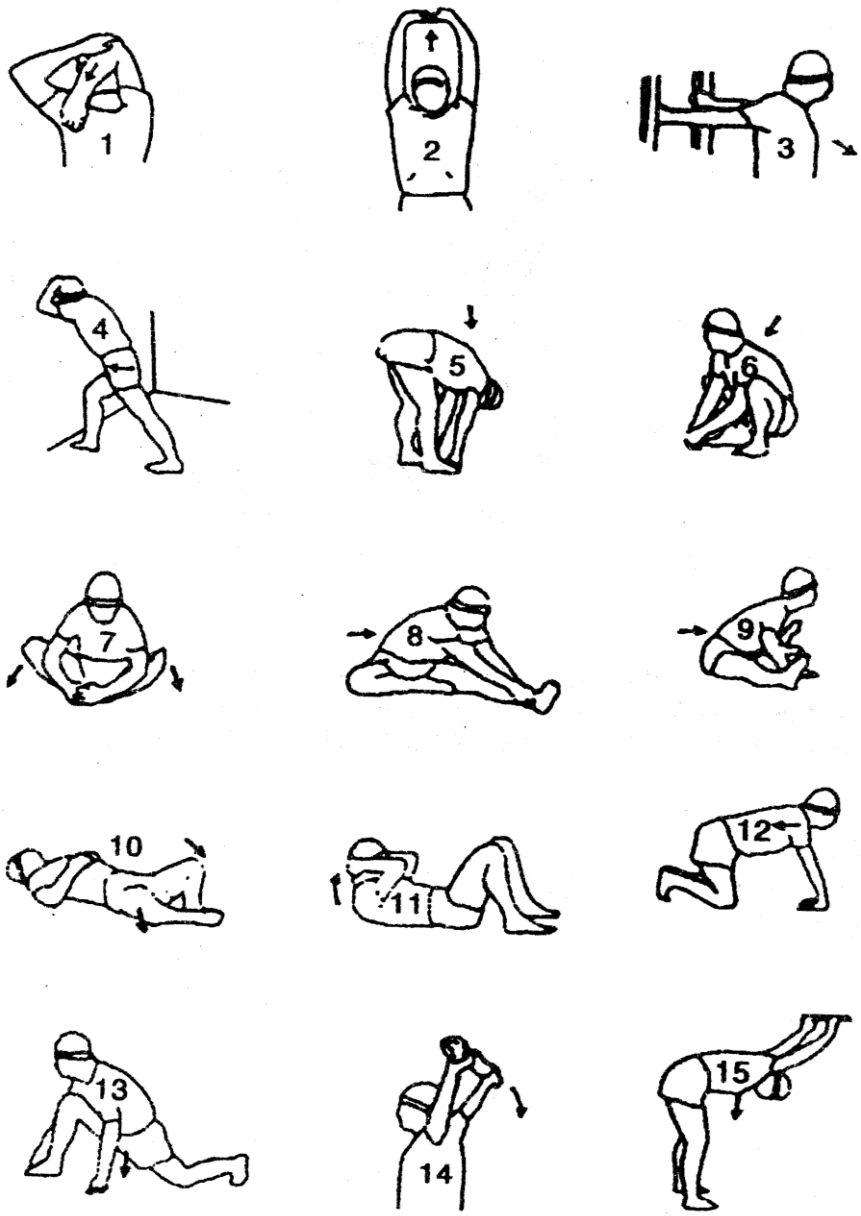

Používanie bežeckého pása

Elektrický bežecký pás je zariadené jednoduché na použitie a tiché. Tréning na bežeckom pása zahrňuje všetky časti tela. Amortizovaný pás pomáha zmenšiť napätie kĺbov počas chodu a behu. Amortizácia sa môže zväčšiť pomocou rohože položenej pod bežecký pás – odporúča sa väčšiu veľkosť rohože.
Odporúča sa tréning minimálne trikrát týždenne po 20 minút. Pred a po tréningu vykonávate cvičenia na rozťahovanie svalov ako časť rozcvičky a uvoľňujúcich cvičení.

Poruchový stop
Počas používania bežeckého pása pripnite bezpečnostný kľúčik k odevu. V prípade, že sa kľúčik vypne zo žltej magnetickej podložky, bežecký pás sa takmer ihneď zastaví. Je to funkcia zastavenia v prípade poruchy.
Pre zresetovanie bežeckého pása postavte sa na bočných koľajach a vložte bezpečnostný kľúčik na určené miesto. Počujete zvukový signál, ktorý informuje, že bežecký pás je pripravený na použitie.

Rozcvička
Pred vstupom na bežecký pás vykonajte vyššie ponúkané cvičenia na rozťahovanie svalov. Postavte s rozkročmo nad bežeckým pásom, chodidlá na bočných doskách. Pripnite bezpečnostný kľúčik k odevu a k bežeckému pásu. Zvoľte program, podľa ktorého chcete cvičiť , alebo len stlačte tlačidlo ŠTART a nastavte požadovanú rýchlosť. Pamätajte, aby vždy začať s menšou rýchlosťou, ktorú budete postupne zvyšovať. Bežecký pás je určený na marš, klus a rýchly beh. Vo všeobecnosti, ako aj v prípade všetkých cvičení , ako niečo začíname alebo meníme jeden šport na druhý, potrebujeme čas, aby sme dosiahli väčšiu rýchlosť. Veľa zranení sa vyskytuje práve preto, že už na začiatku sa snažíme robiť niečo príliš rýchlo. Cca 5 minút cvičíme v stálom tempe, s rýchlosťou na nízkej úrovní. Je to skvelý spôsob na zohriatie svalov.

Hlavný tréning
Po riadnej rozcvičke môžete vybrať Rýchlosť alebo Program. Uistite sa, že bezpečnostný kľúčik je pripnutý na Váš odev a môžete začať tréning. Zväčšite rýchlosť hneď o niekoľko stupňov a čakajte až pás zvýši rýchlosť. Pochybujte sa so stálym tempom prispôsobujúc rýchlosť k rýchlosti bežeckého pása. Dávajte pozor, aby ste si nevybrali príliš rýchle tempo lebo v prípade príliš rýchleho behu, sa môžete rýchlo unaviť a môžete nestíhať s rýchlosťou bežeckého pása, čo vedie k zraneniam. Zachovajte pokoj.
Postupne, ak si už zvyknete na bežecký pás a budete mať lepšiu kondíciu, môžete nastaviť sklon. Cvičenia so sklonom znamenajú väčšiu výzvu, sústredenie sa na svaloch stehien a lýtok, sú to cvičenia skôr aeróbne. Skúsení používatelia môžu si vybrať rôzne nastavenia sklonu pre rôzne sety cvičení, čím si cvičenia obohatia.
Pre skontrolovanie práce srdca môžete zamerať pulz. Senzory pulzu pre obidve dlane Vám zistia pulz. (Pamätajte, že výsledky týchto meraní nie sú medicky potvrdené). Nižšie uvedená tabuľa predstavuje všeobecne, ako by mala vyzerať práca srdca osôb v uvedenom veku, ale pre zvýšenie bezpečnosti konzultujte svojho lekára.

Vek	Pulz 50-75% (údery na minútu)	Maximálny pulz 100%
20	100-150	200
25	98-146	195
30	95-142	190
35	93-138	185
40	90-135	180
45	88-131	175
50	85-127	170
55	83-123	165
60	80-120	160
65	78-116	155
70	75-113	150

Spomalenie

Po ukončení tréningu znižujeme rýchlosť prepnutím na nízku úroveň a ešte minimálne dve minúty pokračujeme s maršom alebo jemným behom. Týmto uvoľnite svaly a vyhýbate sa bolesti a napätia svalov.

Rozťahovanie svalov a uvoľňujúce cvičenia

Po tréningu na bežeckom páse urobte skôr navrhnuté cvičenia rozťahovanie svalov, a vydržte v každej polohe toľko, koľko je určené na uvoľňujúce cvičenia.

Vypnutie zariadenia a odpojenie od elektriny

Po ukončení cvičenia na bežeckom páse vždy vypnite zariadenie a vytiahnite zástrčku zo zásuvky, čím sa ušetri energiu.

Dôležité je, aby pred každým tréningom si urobiť rozcvičku a po tréningu urobiť uvoľňujúce cvičenia. Na ďalších stranách sa nachádzajú príklady fantastických cvičenie na zohriatie svalov a na ich uvoľnenie

Starostlivosť a údržba zariadenia

Odporúča sa pravidelne overovať, či súčiastky, ktoré pracujú, sa neuvoľnili (ako skrutky, matice a pod.) a prikrútiť ich. Takúto kontrolu vykonávajte každé 2 alebo 4 týždne, v závislosti od toho, ako často bežecký pás využívate. Týmto predídete prípadným zraneniam , ktoré by mohli vzniknúť v dôsledku uvoľnenia súčiastok.

Pohyblivé súčasti z času na čas mastíte, aby predlžiť ich životnosť.

Na čistenie zariadenia nepoužívajte žiadne čistiace prostriedky, len vlhkú handru a suchú handru na odstraňovanie nadmerného množstva vlhkosti. Obráťte zvláštnu pozornosť na to, aby do vnútornej časti zariadenia ani do počítača nevnikla žiadna tekutina, v opačnom prípade sa zariadenie môže poškodiť. Musí sa riadne odstrániť pot, ktorý môže byť príčinou hrdzavenia oceľových súčiastok.
Vo vnútri bežeckého pása nenachádzajú sa žiadne akumulátory ani súčiastky, ktorých údržbu by mal realizovať používateľ.

Prispôsobenie bežeckého pása
Z času na čas bežecký pás by s mal prispôsobiť tak, aby pracoval na strede a bol vhodne napnutý. Pomocou dodaného imbusového kľúča prikrúťte skrutky, ktoré sa nachádzajú na konci podstavca pása, a následne prekrúťte v smere hodinových ručičiek, aby pás napnúť. Nesmie sa nosiť šperky ani voľný odev, ktorý by sa mohol zapliesť do pása. Pre umiestnenie pása na strede bežecký pás sa musí zapnúť. Táto činnosť nie je jednoduchá, preto je potrebný čas, aby sa pás vhodne uložil a napol.

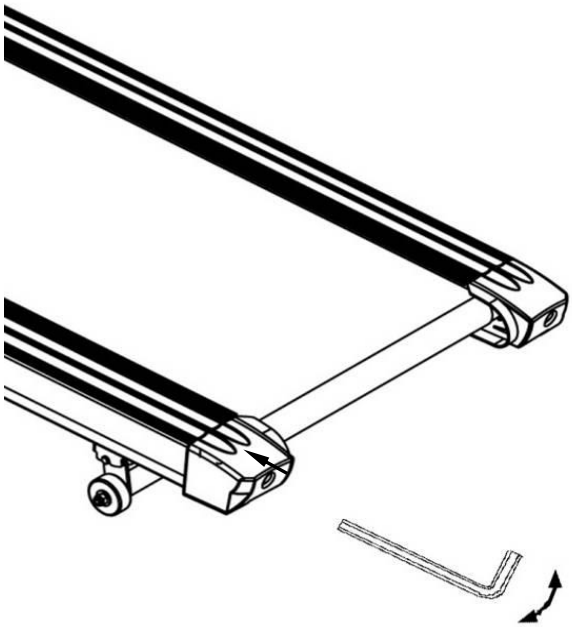

Obrázok zobrazujúci všetky súčiastky bežeckého pása

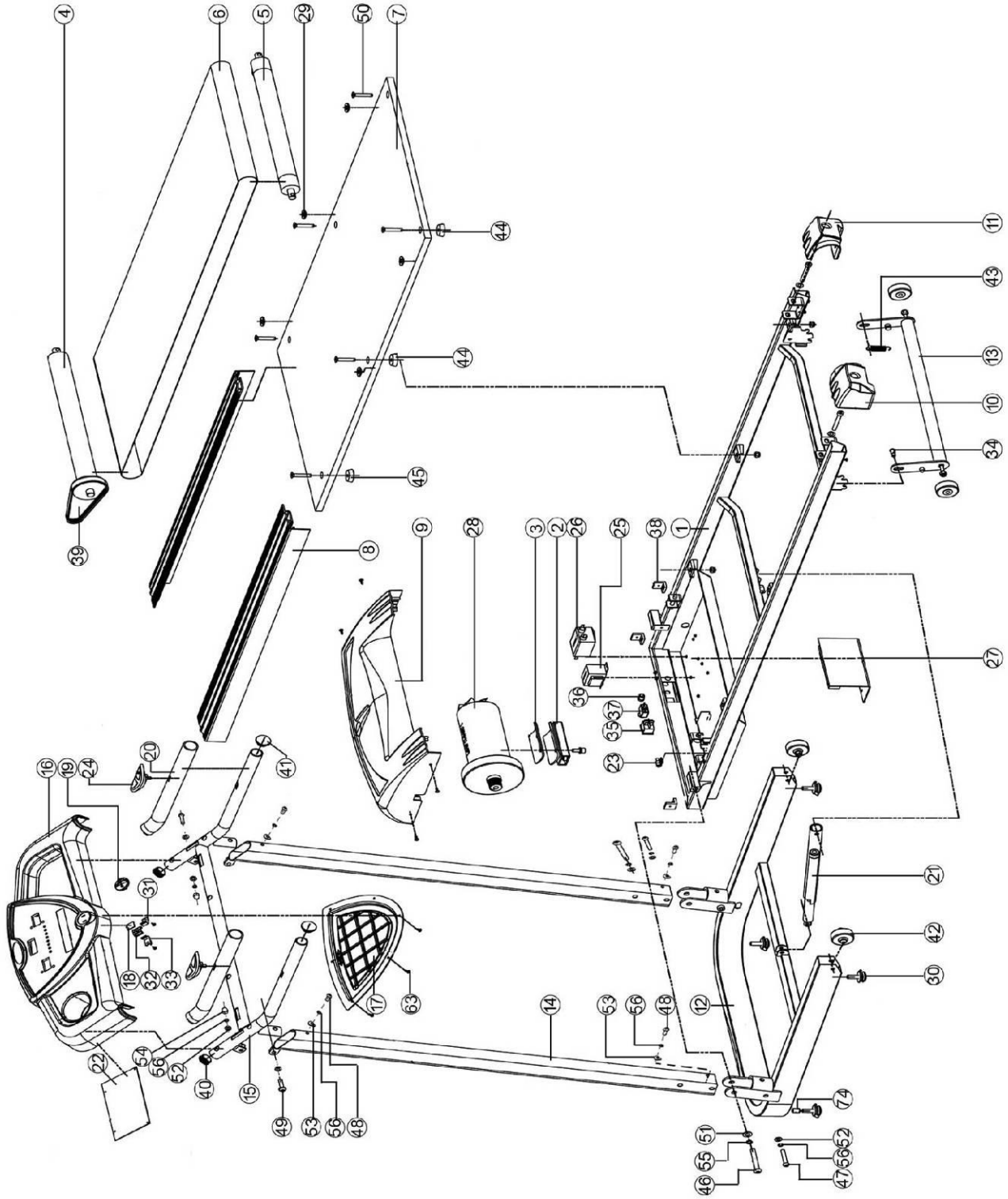

Zoznam súčiastok

Č.	Popis	Množstvo
1	Korpus zariadenia	1
2	výstupný konektor	1
3	gumová podložka Motor	1
4	predný valec	2
5	Zadný valec	1
6	Bežecký pás	1
7	Podstavec bežeckého pása	6
8	Bočná koľaj	6
9	Motorový kryt	1
10	Ľavý zadný kryt	1
11	Pravý zadný kryt	6
12	Rám podstavca	4
13	Rámec podnožky	1
14	Počítačový rám	1
15	Radidla	1
16	Horný kryt počítača	1
17	Dolný kryt počítača	1
18	Cylinder	1
19	Bezpečnostný kľúč	1
20	Hubka riadidiel	1
21	Valec	1
22	Riadiaci počítač panel	1
23	Senzor	1
24	Senzory pulzu	1
25	Sýtič	1
26	Filter	1
27	Nižšie nastavenie	1
28	Motor	2
29	Montážnej lišty	1
30	Nastavenie výšky	1
31	Pravá pružina	4
32	Hniezdo pružiny	4
33	Ľavá pružina	4
34	špeciálna skrutka	2
35	Zástrčka	1
36	Spona napájanie	2

Č.	Popis	Množstvo
37	Ochranný prvok proti preťaženiu	1
38	Motorový kryt	4
39	Pás	1
40	Zadná vidlica	2
41	Predná vidlica	2
42	Dopravné koliesko	4
43	Ťažná pružina	2
44	Modry gumový nárazník	4
45	Červeny gumový nárazník	2
46	Skrutka M10×70	2
47	Skrutka M8×50	2
48	Skrutka M8×20	4
49	Sworzeń M8×25	2
50	Skrutka M8×40	6
51	Podložka φ10	2
52	Podložka φ8	23
53	Oblúková podložka φ8	4
54	Sférický skrutka M8	2
55	Pružná podložka φ10	2
56	Pružná podložka φ8	12
63	Skrutka 4.2×13	18
74	3/8” povlak	4

Návod na opätovné zabalenie bežeckého pása

V prípade, že máte problém s používaním bežeckého pása, kontaktuje nás na infolinke, sme pripravení pomôcť Vám vo všetkých problémoch. V prípade, že vznikne potreba odoslať bežecký pás, konajte v súlade s nižšie uvedeným návodom na opätovné zabalenie bežeckého pása, vďaka čomu sa bežecký pás dopraví v riadnom stave, aby sme mohli riešiť problém. Mechanické bežecké pásy sú veľmi ťažké a mali by byť balené veľmi opatrne.

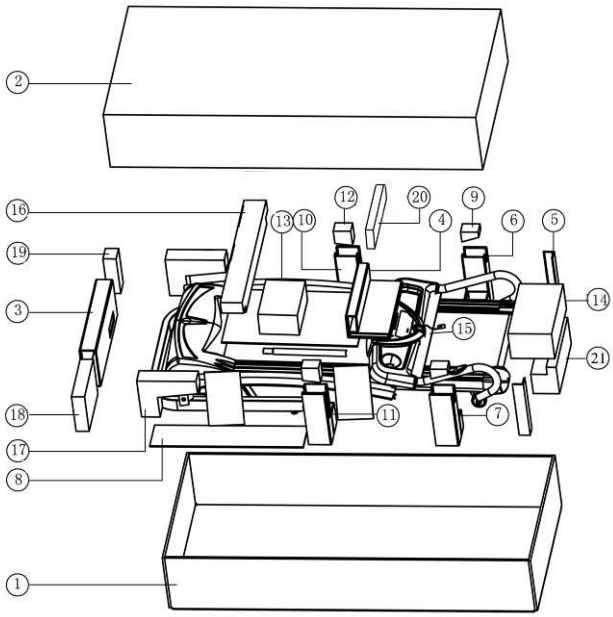

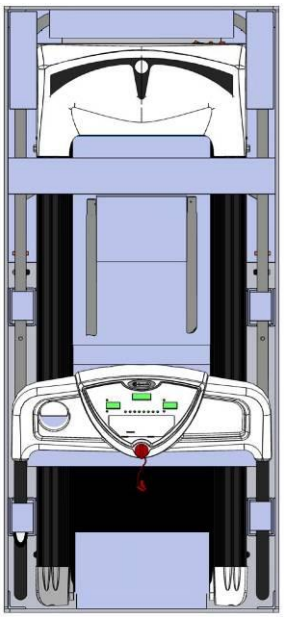

Č.	Materiál	Veľkosť	Množstvo
1	Kartón	1680×780×300	1
2	Kartón	1700×780×300	1
3	Lepenka	510×78×208	1
4	Lepenka	380×200×145	1
5	Kartón	50×50×290	4
6	Lepenka	141×105×290	1
7	Kartón	150×700	2
8	Lepenka	105×176×290	1
9	Polystyrén	108×80×60	2
10	Lepenka	141×105×290	1
11	Lepenka	141×105×290	1
12	Polystyrén	31×80×60	2
13	Lepenka	618×382×112	1
14	Polystyrén	740x635x5	1
15	Polystyrén	740x100x95	1
16	Polystyrén	270x75x205	1
17	Polystyrén	198x270x60	1
18	Polystyrén	198x270x60	1
19	Polystyrén	198x75x60	2
20	Lepenka	380x90x35	1
21	Polystyrén	360x120x151	1

Návod na ochranu proti zásahu prúdom

VÝSTRAHA! RIZIKO ZÁSAHU PRÚDOM. NESMIE SA ROZMONTOVAŤ PRVKY ZARIADENIA, KTORÉ SÚ KRYTMI SÚČIASTOK NAPOJENÝCH NA ELEKTRINU. DOTÝKANIE ĽUBOVOĽNÉHO VNÚTORNÉHO ELEMENTU MÔŽE BYŤ VEĽMI NEBEZPEČNÉ!

Uzemnenie
Toto zariadenia sa musí uzemniť. Zástrčku zasúvajte len do riadne zamontovanej a uzemnenej zásuvky. V prípade, že návod na uzemnenie nie je úplne jasný alebo v prípade akýchkoľvek pochybností ohľadom toho, či je zariadenie vhodne uzemnene, kontaktuje odborného elektrikára.

Recyklácia opotrebených elektrických zariadení
Tento symbol znamená, že daný výrobok je priradený k elektronickým alebo elektrickým zariadeniam a nesmie sa ho vyhodiť spolu s ostatným domácim odpadom. Smernica WEEE vťahujúca sa na elektrické a elektronické výrobky bola implementovaná v celej Európskej únii pre:

- Recykláciu opotrebených elektrických výrobkov pri použití ako najlepších techník zhodnocovania odpadu a recyklácie, aby minimalizovať vplyv na životné prostredie,
- Očisťovanie nebezpečných látok
- Vyhýbanie sa zväčšovania skládok odpadu.

Opotrebený výrobok, ktorý podlieha smernici WEEE by sa malo odovzdať na vhodné odberné miesto. V prípade, že sa chcete viac dozvedať o miestach odberu opotrebených zariadení určených na recykláciu, kontaktujte miestnu správu.

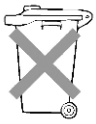

Technické údaje

Model č.	IRMT904D
Typ	ELEKTRICKÝ BEŽECKÝ PÁS
Motor	1,5HP
Veľkosť po rozložení	1660 x 740 x 1280MM
Bežecký pás	400X 1200MM
Rozsah rýchlosti	0,8 – 16 km/h
Čistá hmotnosť: 53Kg	Hmotnosť s obalom: 75Kg
Trieda	HC (len na domáce použitie)
Maximálna hmotnosť používateľa	120 kg

Funkcie počítača

Čas	5 - 99 minút
Vzdialenosť	0 – 99,9 kilometrov (približná dištancia)
Meranie spálených kalórií	0 do 999 kalórií
Pulz	0 – 240
Rýchlosť	0,8– 16 km/h (približná rýchlosť)

Bezpečnostné skúšky – Skúšky vykonal ITS v súlade s normami EN 957-1 i EN 957-6

CE

Dodávateľ: **BESCOMO** Sp. z o.o., ul. Cechowa 51, 30-614 Kraków, tel. 12 654 85 00, www.bescomo.eu

ZÁRUNČNÝ LIST

Na výrobok sa poskytuje kupujúcemu (spotrebiteľovi) záruka v dobie trvania 24 mesiacow od zakúpenia (prevzatia). Záručný list spolu s dokladom o zakúpení a návodom na použitie starostlivo uschovajte!

REKLÁMACIA

Práva zodpovednosti za chyby možno uplatňovať len u predávajúceho, u kterého bol výrobok zakúpený. Je potrebné **určiť chybu** – tzn. dostatočne presne označiť chybu, poprípade to, ako sa chyba navonok prejavuje. Obecne formulowané oznámenie, že výrobok má chybu, nestačí!

Určenie musí obsahovať i oznámenie konkrétneho práva zodpovednosti za chyby, ktorého sa kupujúci domáha a je potrebné ho doložiť vyplneným **záručným listom a razítkom predávajúceho a zakúpení (účtenkou) a dátumom predaja**.

Výrobok je zároveň potrebné zabezpečiť vyhovujúcim **obalom**, najlepšie originálnym.

Kupujiúci má právo , aby bola chyba odstránená bezplatne, riadne a včas (najneskôr v 30 dňovej lehote od uplatnenia reklamácie, ak sa kupujúcis predávajúcimnedohodne na dobe dlhšej), popřipade výrobok vymení. Doba od uplatnenia práva zadpovednosti za chyby až do doby, kedy bol kupujúci povinný výrobok prevziať. (bez ohľadu na to, kedy kupujúci vec fakticky prevzal) sa do záručnej doby nepočíta**. Práva zodpovednosti za chyby veci zaniknú nebola však uplatnená v záručnej dobe** (tzn. najneskôr posledného dňa záručnej doby).

ZÁRUKA SE NEVZŤAHUJE NA:

- Opotrebenie výrobu spôsobné jeho obvyklým užívanim. (Obvyklým užívanim sa rozumie používanie na tie účely na ktorý je výrobok určený a spôsobom, ktorý je popísaný v priloženom návode na používanie.

ZÁRUKA SA ĎALEJ NEVZŤAHUJE NA HYBY SPÓSOBNÉ:

- Mechanickým poškodením; (napríklad chyby spôsobené rozrezaním výrobku alebo jeho časti pri rozbaľovaní).
- Neodborným zásahom (opravou) užívateľa, i tretích osôb;
- Nesprávnym zaobchádzaním či zaobchánim v rozpore z návodom k použitiu;
- Nevykonávanim potrebnej údržby uvedenej v návode na použitie;
- Vystavením nepriaznivým vonkajším vplovom nízkym/vysokým teplotám, nevhodným skladovaním;
- Neočakávanou udalnosťou – živelnou pohromou;

PLATENÁ OPRAVA:

Ak je vytýkana chyba, na ktoroú sa záruka nevzťahuje, alebo už uplynula záručná doba a kupujúci požaduje opravu, jedná sa o opravu platenú.

Cena a pomienky budú stanovené po dohode so servisným strediskom spoločnosti BESCOMO.

Typom označenie výrobku:	**Dátum prodaja:** **Razítko a podpis predávajúceho:**

Dátum reklamácie	Wytýkana chyba	Záznamy servisného strediska	Výmena súčiastky	Poznámka

BESCOMO Sp. z o.o., ul. Cechowa 51, 30-614 Kraków, tel. +48/12/654 85 00, email: serwis@bescomo.pl