UŽIVATELSKÝ MANUÁL – CZ

IN 13146 Motorový běžecký pás inSPORTline inCondiT50i

OBSAH

BEZPEČNOSTNÍ POKYNY ... 3
DŮLEŽITÉ PROVOZNÍ POKYNY ... 4
NÁKRES ... 5
SEZNAM DÍLŮ ... 6
MONTÁŽ ... 10
MONTÁŽNÍ DÍLY ... 10
SPOJOVACÍ MATERIÁL ... 10
MONTÁŽNÍ KROKY ... 11
SKLÁDÁNÍ / ROZKLÁDÁNÍ ... 14
PŘESOUVÁNÍ ... 15
DŮLEŽITÉ INFORMACE K NAPÁJENÍ ... 15
OVLÁDACÍ PANEL ... 16
ZOBRAZOVANÉ INFORMACE ... 16
TLAČÍTKA ... 17
PROGRAMY ... 17
CVIČEBNÍ POKYNY ... 23
ÚDRŽBA ... 23
CENTROVÁNÍ BĚŽECKÉHO PÁSU ... 23
APLIKACE MAZIVA ... 24
ŘEŠENÍ PROBLÉMŮ ... 25
ZÁRUČNÍ PODMÍNKY, REKLAMACE ... 26

Bezpečnostní doporučení:

1. Před zahájením montáže a prvním použitím si pozorně přečtěte celý manuál.
2. Uschovejte manuál pro případ další potřeby.
3. Uvedené obrázky jsou pouze ilustrační. Novější modely se od nich mohou mírně lišit.

BEZPEČNOSTNÍ POKYNY

Děkujeme vám za zakoupení tohoto výrobku. Z bezpečnostních důvodů musí být při provozu tohoto přístroje dodržovány veškeré instrukce v manuálu, proto si před zahájením montáže a používání přístroje přečtěte celý manuál. Bezpečnost a správnou funkci běžeckého pásu lze zajistit pouze tehdy, je-li montáž, údržba i provoz v souladu s doporučením výrobce. Každý uživatel tohoto přístroje musí být obeznámen se všemi pokyny a doporučeními v manuálu a na varovných štítcích.

1. Před zahájením jakéhokoliv cvičebního programu se poraďte s lékařem. Měl by vás ujistit, že cvičení neohrozí vaše zdraví a že můžete využívat všech funkcí přístroje. Posouzení lékaře je obzvláště důležité, pokud užíváte léky, které mohou mít vliv na váš srdeční tep, krevní tlak či hladinu cholesterolu.
2. Všímejte si, jak na cvičení reaguje vaše tělo. Nesprávně vedený a nadměrný trénink může vést k poškození zdraví. Přestaňte cvičit, začnete-li pociťovat některý z těchto stavů: bolest, tlak na hrudi, nepravidelný tep, dušnost, ztráta rovnováhy, závrať nebo nevolnost. V případě jakýchkoliv zdravotních problémů se o dalším cvičení poraďte s lékařem.
3. V blízkosti přístroje by se neměly pohybovat děti ani domácí zvířata. Přístroj je určen pouze pro dospělé osoby.
4. Přístroj používejte pouze na pevném a rovném povrchu. Pro ochranu podlahy pod něj umístěte ochrannou podložkou nebo koberec. Z bezpečnostních důvodů zajistěte okolo celého přístroje volný prostor o velikosti alespoň 0,6 m.
5. Před použitím přístroje zkontrolujte, že je veškerý spojovací materiál řádně utažen. Z bezpečnostních důvodů provádějte pravidelné kontroly, zda nedošlo k opotřebení/poškození dílů.
6. Doporučujeme jednou do měsíce aplikovat mazivo na veškeré kloubové spoje.
7. Přístroj používejte pouze tak, jak je uvedeno v návodu. Pokud při sestavování nebo kontrole přístroje naleznete vadné části nebo pokud začne přístroj vydávat neobvyklý zvuk, přestaňte jej okamžitě používat, a to až doby, než bude opraven a opět plně funkční.
8. Používejte ke cvičení vhodné sportovní oblečení. Nepoužívejte oděv, který by se mohl o stroj zachytit.
9. Nedávejte ruce do blízkosti pohyblivých dílů a kloubových spojů.
10. Údaje naměřené počítačem neslouží k vyhodnocení zdravotního stavu uživatele.
11. Při zvedání a manipulací se strojem dbejte opatrnosti. Ke zvedání použijte správnou techniku a v případě potřeby požádejte někoho o asistenci.
12. Přístroj je navržen pro provoz v čistém, suchém prostředí. Nevystavujte jej extrémním teplotám a chraňte jej před prachem, nečistotami a vlhkostí – hrozí koroze nebo jiné poškození. Přístroj je určen pro použití v teplotách 5°C – 40°C.
13. Žádná z nastavitelných součástí by neměla vyčnívat, mohlo by to překážet v pohybu uživatele.
14. Přístroj je určen pouze pro domácí použití! Není navržen pro komerční využití!
15. **Kategorie:** HC (dle normy EN 957) vhodné pro domácí použití.
16. **Nosnost:** 140 kg
17. **VAROVÁNÍ:** Systém pro monitorování tepové frekvence nemusí být přesný. Přetěžování při tréninku může zavinit vážné zranění nebo smrt. Pokud pocítíte nevolnost, okamžitě ukončete cvičení!

DŮLEŽITÉ PROVOZNÍ POKYNY

1. Zapojte napájecí kabel přímo do elektrické sítě (nepoužívejte prodlužovací kabel ani adaptér).
2. Maximální provozní doba tohoto přístroje je 2 hodiny, poté je nutné jej nechat odpočinout. Před prvním použitím si přečtěte celý manuál.
3. Před uvedením pásu do pohybu nejdříve nastupte na boční lišty, poté uveďte pás do pohybu a nastupte na něj ihned, až se rozjede (při minimální rychlosti - do 2km/h). Předejte tak poškození motoru.
4. Změna rychlosti se neprojevuje okamžitě. Nastavte požadovanou rychlost stisknutím/přidržením tlačítka na ovládacím panelu. Po uvolnění stisku tlačítka počítač rozpozná změnu v nastavení a postupně zvýší rychlost na požadovaný stupeň.
5. Během tréninku na běžeckém pásu dbejte mimořádné opatrnosti, pokud se budete věnovat i dalším aktivitám jako např. sledování televize, čtení apod. Tyto aktivity mohou odvádět vaši pozornost a může snadno dojít ke ztrátě rovnováhy či chůzi mimo střed pásu a následkem může být vznik vážného úrazu.
6. Nejdříve se obeznamte s ovládáním, poté nastupte na pás. Abyste se vyvarovali ztrátě rovnováhy a případnému pádu, nikdy nenastupujte na pás při rychlosti nad 2 km/h.
7. Při mačkání ovládacích tlačítek se vždy přidržujte madel.
8. K přístroji je dodáván bezpečnostní klíč, který se používá v případě nouze. Ovládací tlačítka a funkce lze používat až po připojení bezpečnostního klíče k ovládacímu panelu. V případě potřeby stačí odpojit bezpečnostní klíč a dojde k okamžitému zastavení a vypnutí přístroje. Displej ovládacího panelu se znovu aktivuje po opětovném připojení bezpečnostního klíče.
9. Ovládací tlačítka jsou vysoce citlivá a k jejich používání postačí slabý stisk. Nemačkejte tlačítka silou, aby se nepoškodila.
10. Tento přístroj je navržen pro použití dospělými osobami. Nenechávejte děti v blízkosti přístroje bez dozoru. Tento typ zařízení není určen pro terapeutické účely. Před zahájením jakéhokoliv cvičebního programu se poraďte s lékařem.
11. Ženy v době těhotenství či kojení by se měly před zahájením jakéhokoliv cvičebního programu vždy poradit nejdříve s lékařem.
12. Během i po tréninku dodržujte správný pitný režim.

POZNÁMKA:

Před prvním použitím může přístroj vyžadovat aplikaci maziva (viz kapitola ÚDRŽBA: APLIKACE MAZIVA).

NÁKRES

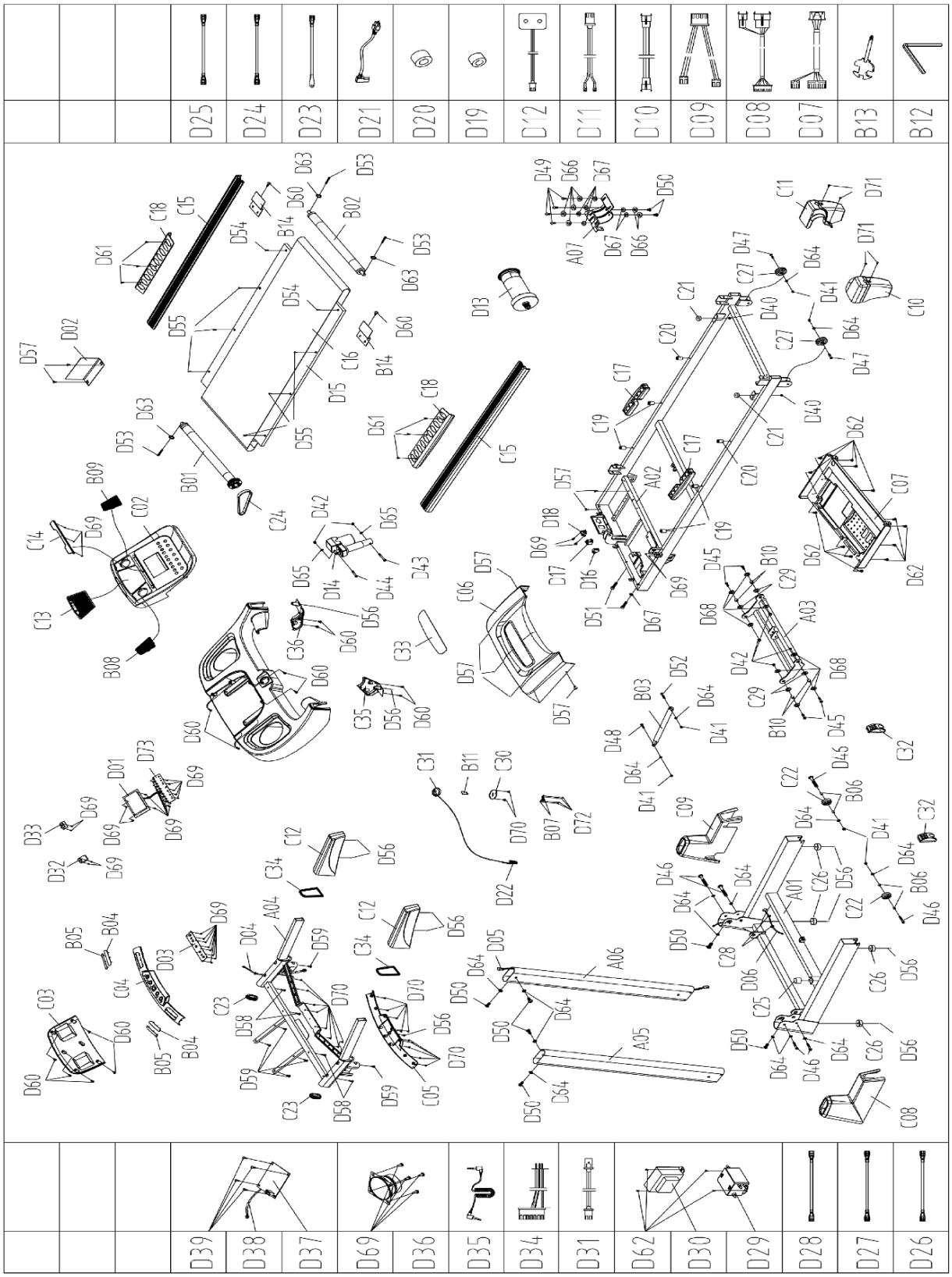
D25
D24
D23
D21
D20
D19
D12
D11
D10
D09
D08
D07
B13
B12
D39
D38
D37
D69
D36
D35
D34
D31
D62
D30
D29
D28
D27
D26

SEZNAM DÍLŮ

Označení	Název dílu	Specifikace	Počet ks
A01	Základna		1
A02	Hlavní rám		1
A03	Zdvihový rám		1
A04	Rám ovládacího panelu		1
A05	Levý sloupek		1
A06	Pravý sloupek		1
A07	Držák motoru		1
B01	Přední válec		1
B02	Zadní válec		1
B03	Vzduchový píst		1
B04	Destička tepového snímače 1		2
B05	Destička tepového snímače 2		2
B06	Vymezovač transportního kolečka		4
B07	Pružina		2
B08	Kabel levého reproduktoru		1
B09	Kabel pravého reproduktoru		1
B10	Distanční vložka		4
B11	Měděný plíšek		1
B12	Imbusový klíč	5 mm	1
B13	Multiklíč – maticový klíč + křížový šroubovák	Velikost=13,14,15	1
B14	Montážní úhelník	Typ Z	2
C01	Horní kryt ovládacího panelu		1
C02	Střední kryt ovládacího panelu		1
C03	Spodní kryt ovládacího panelu		1
C04	Horní kryt tepových snímačů		1
C05	Spodní kryt tepových snímačů		1
C06	Horní kryt motoru		1
C07	Spodní kryt motoru		1
C08	Spodní kryt levého sloupku		1
C09	Spodní kryt pravého sloupku		1
C10	Levá koncová krytka hlavního rámu		1
C11	Pravá koncová krytka hlavního rámu		1
C12	Madlo		2
C13	Gumová podložka		1

C14	Plastový držák		1
C15	Nášlap		2
C16	Pás		1
C17	Odpružení/tlumič		2
C18	Protiskluzový nášlap		2
C19	Odpružení	Černá barva	4
C20	Odpružení	Modrá barva	2
C21	Odpružení	Modrá barva	2
C22	Transportní kolečko		2
C23	Oválná krytka rámu ovládacího panelu		2
C24	Řemen motoru		1
C25	Kuželové odpružení		1
C26	Nožka základny		4
C27	Kolečko		2
C28	Ochrana kabelu		2
C29	Plastová podložka		4
C30	Držák bezpečnostního klíče		1
C31	Bezpečnostní klíč		1
C32	Krytka transportního kolečka		2
C33	Horní kryt motoru	Akryl	1
C34	Dekorační krytka madel		2
C35	Spodní kryt levého madla		1
C36	Spodní kryt pravého madla		1
D01	Deska ovládacího panelu		1
D02	Řídící deska		1
D03	Rychlá tlačítka		1
D04	Horní signální kabel	900 mm	1
D05	Propojovací signální kabel	1100 mm	1
D06	Spodní signální kabel	800 mm	1
D07	Horní kabel rychlých tlačítek	350 mm	1
D08	Spodní kabel rychlých tlačítek	750 mm	1
D09	Horní kabel tepových snímačů	150 mm	1
D10	Propojovací kabel tepových snímačů	650 mm	2
D11	Spodní kabel tepových snímačů	200 mm	2
D12	Senzor rychlosti	1000 mm	1
D13	Motor DC	stejnosměrný	1
D14	Zdvihový motor		1

D15	Běžecká deska		1
D16	Chránič proti přetížení		1
D17	Síťový vypínač		1
D18	Síťová zdířka		1
D19	Magnetický kroužek		1
D20	Magnetické jádro		1
D21	Síťový kabel		1
D22	Lanko bezpečnostního klíče	450 mm	1
D23	Uzemňovací kabel	350 mm	2
D24	Jednoduchý kabel AC	350 mm	2
D25	Jednoduchý kabel AC	350 mm	3
D26	Signální kabel	500 mm	1
D27	Signální kabel 1	350 mm	1
D28	Signální kabel 2	350 mm	1
D29	Filtr		1
D30	Indukční cívka		1
D31	Kabel zesilovače	150 mm	1
D32	USB deska		1
D33	Zesilovač		1
D34	Propojovací kabel ovládání hlasitosti	350 mm	1
D35	Propojovací MP3 kabel	φ3*φ12*410	1
D36	Reproduktor	6Ω5ω 250 mm	2
D37	Bluetooth deska		1
D38	Bluetooth kabel	300 mm	1
D39	Šroub	ST2.9*6.0	4
D40	Matice	M6	2
D41	Matice	M8	6
D42	Matice	M10	6
D43	Šroub	M10*60	1
D44	Šroub	M10*45	1
D45	Šroub	M10*30	4
D46	Šroub	M8*50	6
D47	Šroub	M8*40	2
D48	Šroub	M8*30	1
D49	Šroub	M8*20	4
D50	Šroub	M8*15	8
D51	Šroub	M8*40	2
D52	Šroub	M8*42	1

D53	Šroub	M6*55	3
D54	Šroub	M6*40	2
D55	Šroub	M6*25	6
D56	Šroub	M5*16	11
D57	Šroub	M5*8	9
D58	Šroub	ST4.2*30	4
D59	Šroub	ST4.2*30	6
D60	Šroub	ST4.2*12	17
D61	Šroub	ST4.2*15	6
D62	Šroub	ST4.2*12	17
D63	Podložka	6	3
D64	Podložka	8	16
D65	Podložka	10	2
D66	Podložka	8	6
D67	Plochá C podložka	8	7
D68	Plochá C podložka	φ10*φ26*2.0	8
D69	Šroub	ST2.9*8	48
D70	Šroub	ST3.5*10	20
D71	Šroub	M5*12	4
D72	Šroub	ST2.9*4	4
D73	Tlačítka ovládacího panelu		1
G	Mazivo		1

MONTÁŽ

MONTÁŽNÍ DÍLY

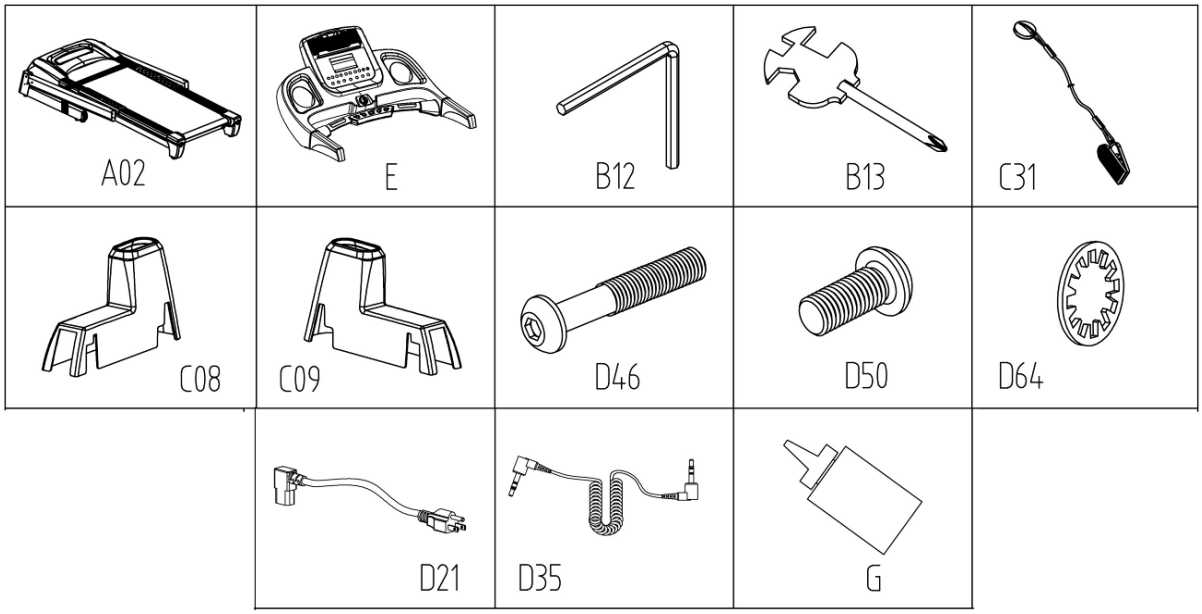

SPOJOVACÍ MATERIÁL

Ozn.	Název dílu	Specifikace	Počet ks	Ozn.	Název dílu	Specifikace	Počet ks
A02	Hlavní rám		1	D46	Šroub	M8*50	2
E	Ovládací panel		1	D50	Šroub	M8*15	6
B12	Imbusový klíč	5 mm	1	D64	Pojistná podložka	8	8
B13	Multiklíč	Vel. = 13, 14, 15	1	D21	Síťový kabel		1
C31	Bezpečnostní klíč		1	D35	MP3 kabel		1
C08	Spodní kryt levého sloupku		1	G	Mazivo		1
C09	Spodní kryt pravého sloupku		1				

MONTÁŽNÍ NÁŘADÍ

(B12) Imbusový klíč (5 mm) – 1 ks

(B13) Multiklíč (Vel. =13, 14, 15) – 1 ks

MONTÁŽNÍ KROKY

KROK 1:

Otevřete krabici a vyjměte obsah balení. Položte hlavní rám (A02) na rovnou podlahu s dostatkem volného prostoru pro montáž.

Poznámka: Z bezpečnostních důvodů nesundávejte balící popruh (F), dokud k tomu nebudete vyzváni v návodu.

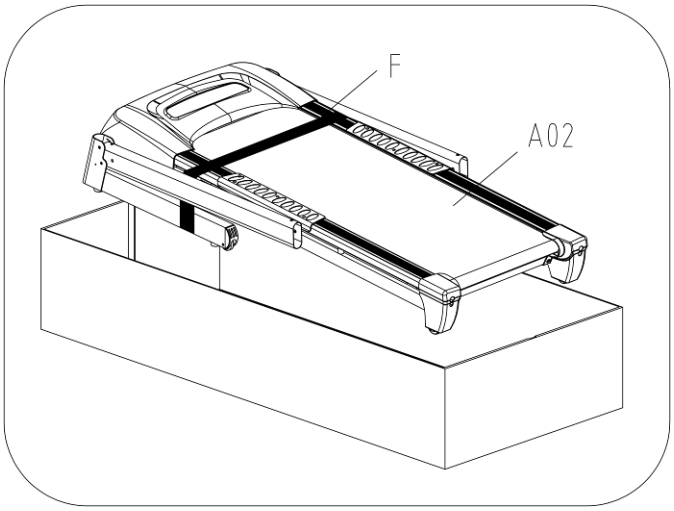

KROK 2:

Vztyčte levý sloupek (A05) (viz Obr. 1).

Připevněte levý sloupek (A05) k základně (A01) na boční straně pomocí 1 šroubu (D46) a 1 pojistné podložky (D64) a vepředu pomocí 1 šroubu (D50) a 1 pojistné podložky (D64) – šrouby utáhněte napevno pomocí dodaného imbusového klíče (B12).

Stejným způsobem proveďte montáž pravého sloupku (A06) k základně (A01) (viz Obr. 2).

POZNÁMKA: Během montáže podpírejte sloupky (A05 a A06) rukama, aby nedošlo k jejich nechtěnému pádu.

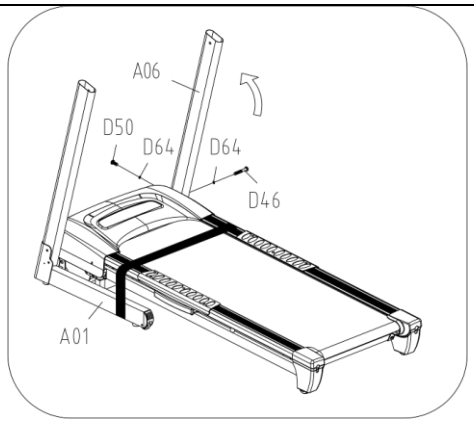

Obr. 1

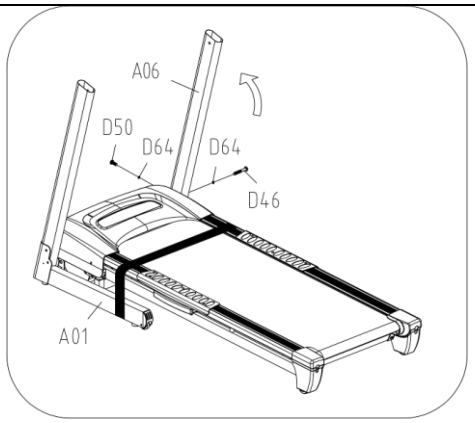

Obr. 2

KROK 3:

Nasaďte levou krytku (C08) na levý sloupek (A05), posuňte ji dolů a upevněte k základně mírným přitlačením (A01).

Stejným způsobem připevněte k základně (A01) pravou krytku (C09).

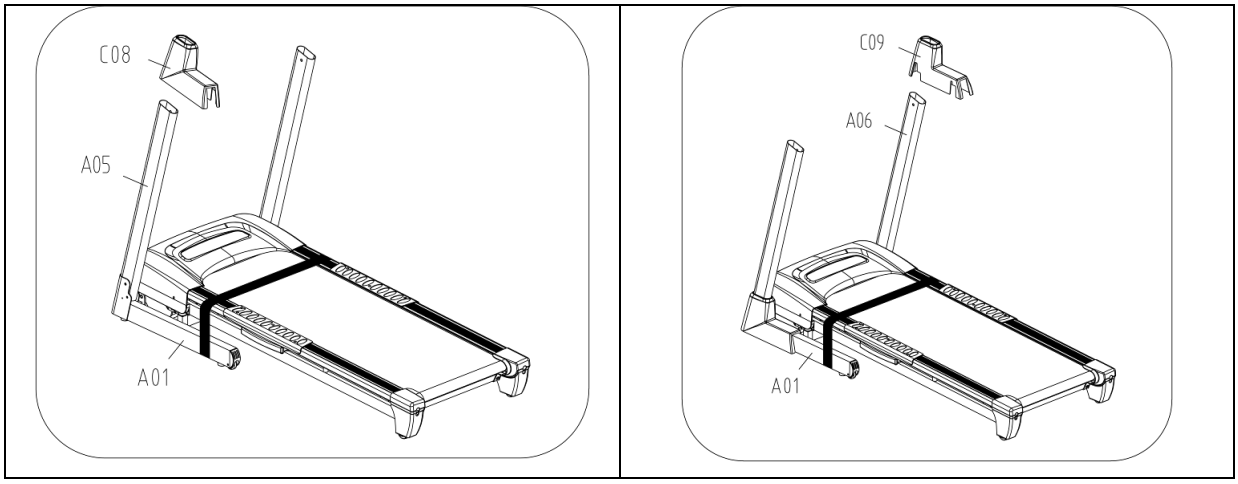

KROK 4 (VYŽÁDEJTE SI ASISTENCI DALŠÍ OSOBY):

Propojte horní signální kabel (D04) s propojovacím kabelem (D05).

Připevněte ovládací panel (E) k levému a pravému sloupku (A05 a A06) pomocí 4 šroubů (D50) a 4 pojistných podložek (D64) – šrouby utáhněte napevno pomocí dodaného imbusového klíče (B12).

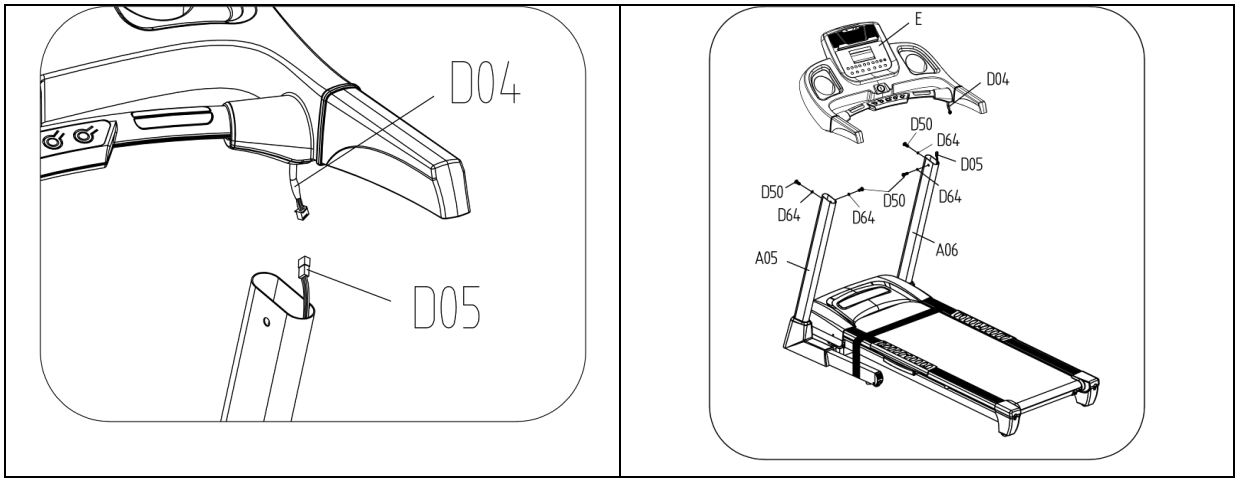

KROK 5:

Odřízněte balící popruh (F).

KROK 6:

Připojte k ovládacímu panelu (E) bezpečnostní klíč (C31).

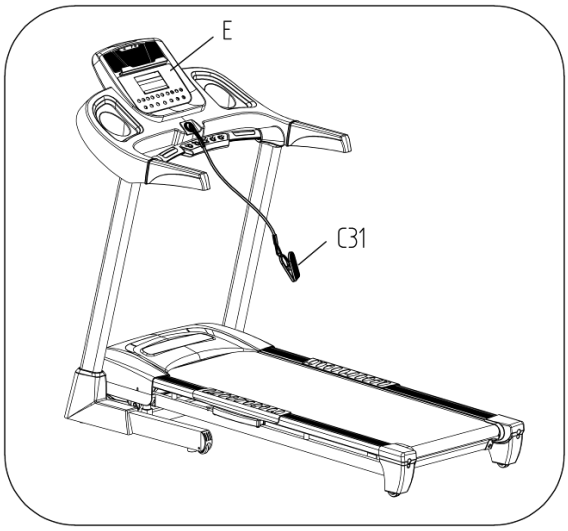

Tímto je montáž dokončena.

SKLÁDÁNÍ / ROZKLÁDÁNÍ

ZDVIŽENÍ BĚŽECKÉ DESKY

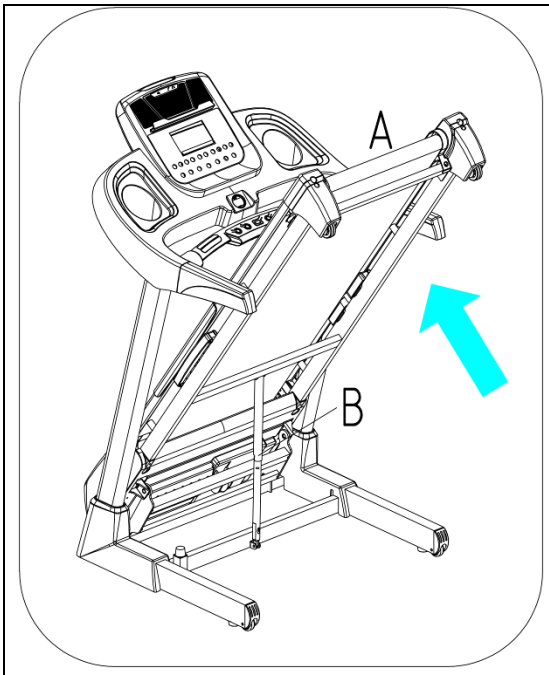	Uchopte konec běžecké desky (bod A) a zvedejte hlavní rám (A02), dokud se nezajistí píst (B03) (bod B). POZNÁMKA: Při zablokování pístu (B03) uslyšíte zaklapnutí pojistky.

SPUŠTĚNÍ BĚŽECKÉ DESKY

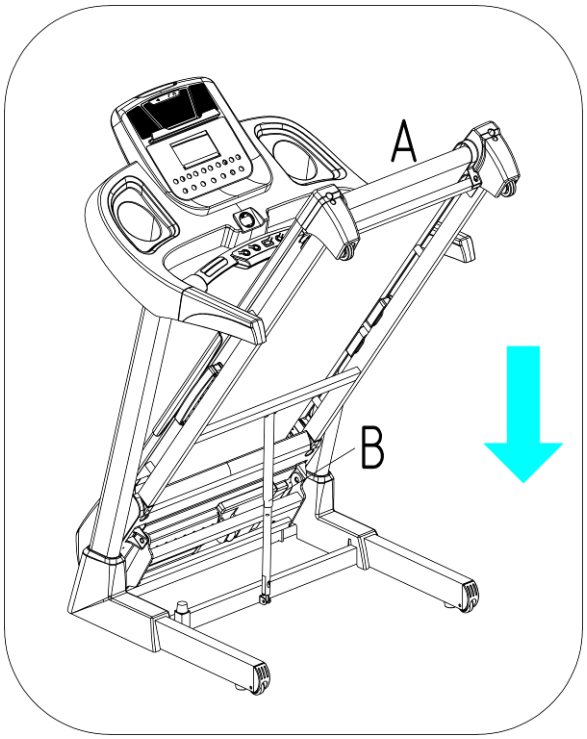	Uchopte hlavní rám (A02) jednou rukou (bod A) a nohou zatlačte proti pístu (B03) (bod B), aby se píst odjistil. Zatlačte shora na hlavní rám (A02) (bod A) – deska se začne automaticky sklápět k zemi. POZNÁMKA: Před spouštěním hlavního rámu se ujistěte, že se pod ním nenacházejí žádné překážky.

PŘESOUVÁNÍ

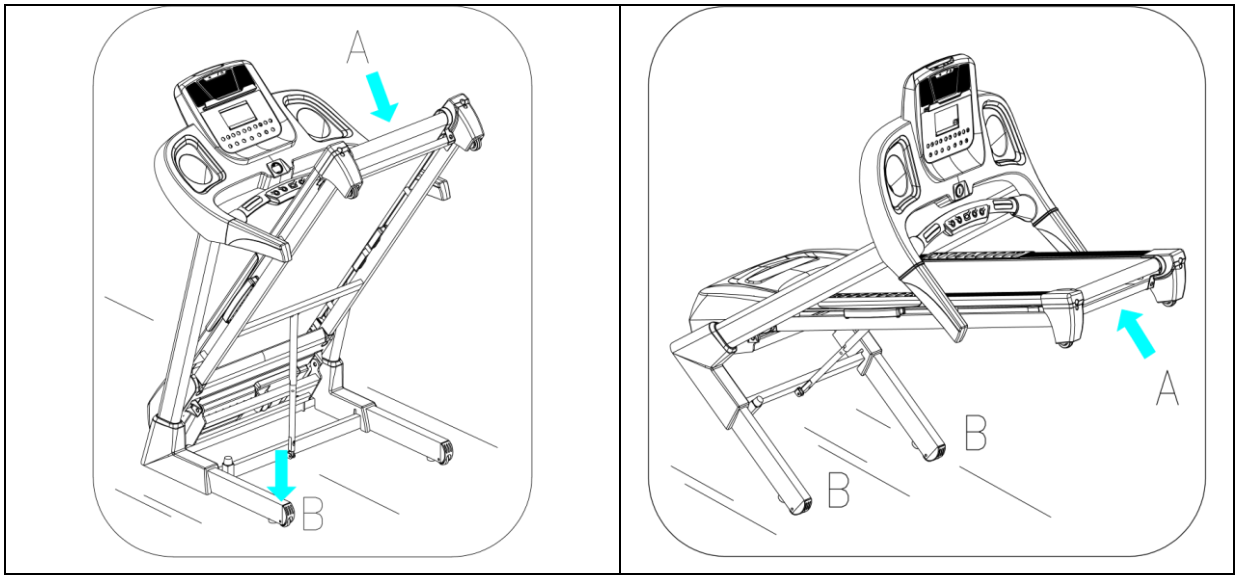

Než začnete běžecký pás přesouvat, ujistěte se, že je řádně složen, píst zajištěn a že je napájecí kabel odpojen ze sítě.

Jednou rukou uchopte konec desky (bod A) a následně nohou zapřete základnu (bod B).

Naklápějte horní konec přístroje směrem k sobě, dokud nebude stát na transportních kolečkách – poté jej převezte na požadované místo.

DŮLEŽITÉ INFORMACE K NAPÁJENÍ

POZNÁMKA: Pro správný provoz tohoto přístroje je zapotřebí jej připojit k odpovídajícímu zdroji napájení. Z bezpečnostních důvodů se před zprovozněním tohoto přístroje ujistěte, že má elektrická síť optimální provozní podmínky. Pokud je elektrická síť mimo stanovený rozsah, hrozí poškození přístroje nebo škody na zdraví.

UZEMNĚNÍ

Z bezpečnostních důvodů musí být běžecký pás uzemněn. Při případné poruše trenažéru se tím sníží riziko zasažení elektrickým proudem. Přístroj je vybaven uzemňovacím kabelem s uzemňovacím vodičem a uzemňovacím kolíkem. Napájecí kabel je nutno zapojit do zásuvky, která je řádně uzemněna v souladu s místně příslušnou vyhláškou.

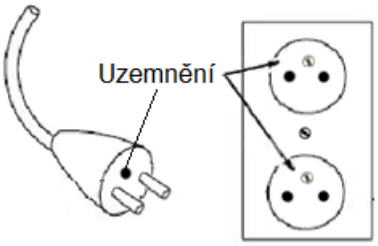

UPOZORNĚNÍ

Nesprávné zapojení přístroje může vést k úrazu elektrickým proudem. Poraďte se s kvalifikovaným elektrikářem, jestliže si nejste jisti, zda je přístroj správně uzemněn. Nepokoušejte se jakkoliv upravovat dodanou zástrčku. Jestliže zástrčka nepasuje do síťové zásuvky, požádejte kvalifikovaného elektrikáře o výměnu zásuvky. Konektor kabelu musí být vždy kompatibilní se zásuvkou – nikdy nepoužívejte adaptér.

VAROVÁNÍ

- Napájecí kabel nesmí být v blízkosti pohyblivých částí běžeckého pásu, zdvihového mechanismu a transportních koleček.
- Jako zdroj elektrické energie nepoužívejte generátor ani UPS.
- Před odstraněním jakékoliv krytky vždy nejdříve odpojte napájecí kabel.
- Nikdy nevystavujte běžecký pás vlhkosti nebo dešti. Pás není určen k venkovnímu použití. Nesmí být používán v blízkosti bazénu či jiném prostředí s vysokou vlhkostí vzduchu.

OVLÁDACÍ PANEL

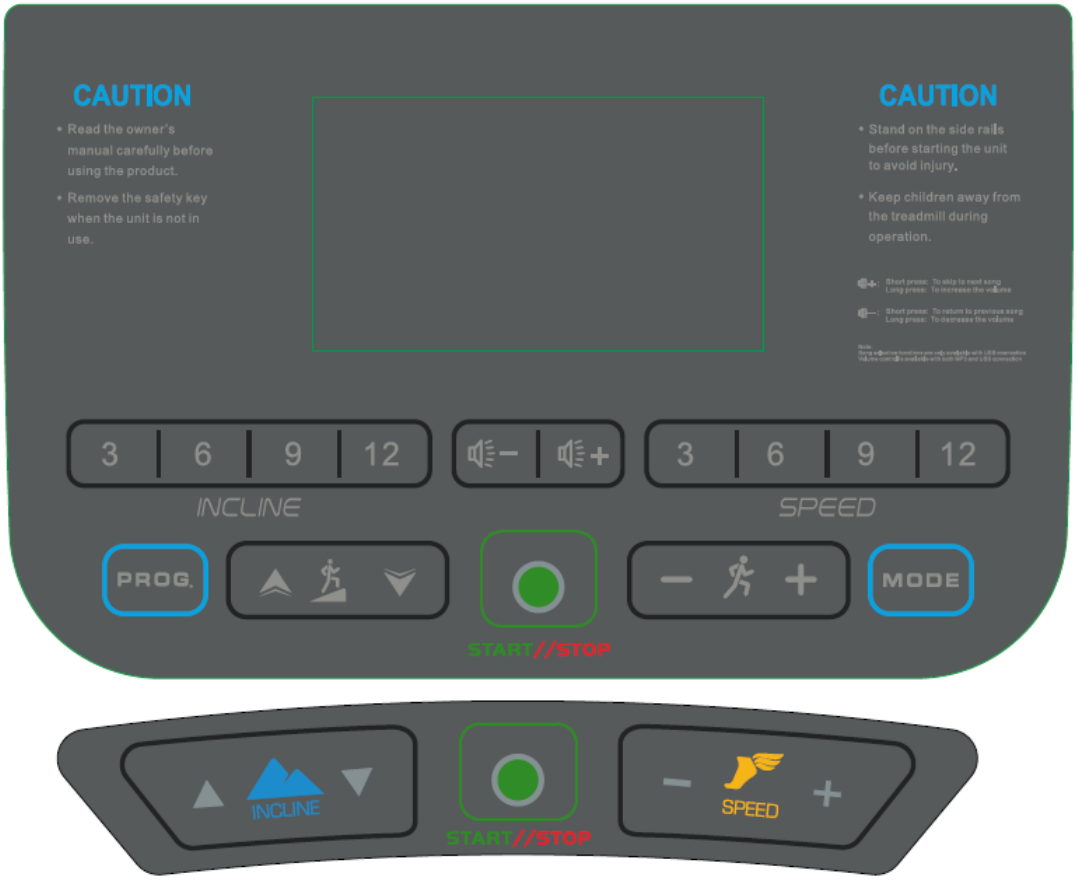

ZOBRAZOVANÉ INFORMACE

SPEED/PULSE: Zobrazení rychlosti v rozsahu 1,0 – 20,0 km/h. 1,0 je výchozí rychlost při spuštění pásu. Pokud uživatel uchopí oběma rukama snímače tepu (na madlech), systém automaticky vypočítá a zobrazí jeho srdeční tep. Rozsah zobrazení tepu je 50 - 200 tepů/min. (Tyto údaje jsou pouze orientační a neslouží k vyhodnocení zdravotního stavu uživatele).

Systém pro monitorování tepové frekvence nemusí být přesný. Přetěžování při tréninku může zavinit vážné zranění nebo smrt. Pokud pociťujete nevolnost, okamžitě ukončete cvičení!

DISTANCE: Zobrazení vzdálenosti v rozsahu 0.0 – 99,99 km. Při dosažení hodnoty 99,99 se počítadlo vynuluje a začne znovu počítat od 0,0. V režimu vzdálenostního odpočtu se bude vzdálenost odečítat od nastavené hodnoty. Po dosažení hodnoty 0.00 se pás pomalu zastaví a na displeji se zobrazí „End“. Po 5 vteřinách dojde k automatickému resetu systému. V režimu nastavení programů se v tomto okně zobrazuje nabídka P1 - P24, U1 - U3 a „FAT“.

TIME: Zobrazení doby tréninku v rozsahu 0:00 - 18 hodin. Při dosažení maximální hodnoty 18 hodin se displej vynuluje a začne čas měřit od 0:00. V režimu časového odpočtu se bude čas odečítat od

nastavené hodnoty. Po dosažení hodnoty 0.00 se pás pomalu zastaví a na displeji se zobrazí „End“. Po 5 vteřinách dojde k automatickému resetu systému.

CALORIES/INCLINE: Zobrazení spotřebovaných kalorií v rozsahu 0 - 999 KCAL a stupně sklonu v rozsahu 0 - 15. Při dosažení hodnoty 999 se displej vynuluje a kalorie se začnou měřit od 0. V režimu kalorického odpočtu se budou kalorie odečítat od nastavené hodnoty. Po dosažení hodnoty 0.00 se pás pomalu zastaví a na displeji se zobrazí „End“. Po 5 vteřinách dojde k automatickému resetu systému.

STEPS: Zobrazení kroků, které uživatel při cvičení udělal v rozsahu 0 - 99999. Po dosažení maximální hodnoty 999999 se počítadlo vynuluje a začne znovu počítat od 0.

MATRIX: Zobrazení běžecké trati o délce 400 m a počítání uběhnutých okruhů. Překonání okruhu je vždy doprovázeno zvukovou signalizací.

TLAČÍTKA

PROGRAM: Tlačítko pro přepínání mezi jednotlivými programy v nabídce P1 - P24, U1 - U3 a „FAT“.

MODE: V režimu STOP slouží tlačítko pro výběr režimu odpočtu.

- 15:00 je výchozí hodnota časového odpočtu
- KM je indikátorem vzdálenostního odpočtu
- 50 KCAL je výchozí hodnotou kalorického odpočtu

Při nastavování režimu odpočtu použijte tlačítka +/- pro přičítání/odečítání jednotek. Pro spuštění pásu stiskněte START.

START: Pro spuštění pásu připojte k ovládacímu panelu bezpečnostní klíč (C31) a stiskněte tlačítko START. (Bez připojení bezpečnostního klíče nelze pás spustit).

STOP: Pokud je pás v pohybu, můžete kdykoliv stisknout tlačítko STOP pro jeho zastavení. Zastavením pásu se všechny tréninkové údaje nastaví na výchozí hodnotu.

TLAČÍTKA SPEED +/-: Pokud je pás v pohybu, použijte tlačítka +/- pro zvýšení/snížení rychlosti (jednotka: 0.1 km/h). Při přidržení tlačítka na více než 0,5 vteřiny se bude rychlost plynule měnit po celou dobu stisknutí. Sklon lze nastavit v rozsahu 0 - 15.

RYCHLOSTNÍ TLAČÍTKA 3, 6, 9, 12 (km/h): Při stisknutí některého z těchto tlačítek se rychlost nastaví automaticky na zvolenou hodnotu.

ZDVIHOVÁ TLAČÍTKA 3%, 6%, 9%, 12%: Při stisknutí některého z těchto tlačítek se sklon nastaví automaticky na zvolenou hodnotu.

MP3 SLOT: Zde můžete připojit své mobilní zařízení pro přehrávání hudby. K přepínání skladeb používejte mobilní zařízení.

USB SLOT: Vaše mobilní zařízení lze připojit také prostřednictvím USB připojení. USB připojení rovněž nabíjí baterii ve vašem zařízení.

Krátkým stisknutím tohoto tlačítka přepnete přehrávač na předchozí skladbu (*pouze je-li zařízení připojeno přes USB). Přidržením tlačítka snížíte hlasitost hudby (*jak u MP3, tak u USB připojení).

Krátkým stisknutím tohoto tlačítka přepnete přehrávač na následující skladbu (*pouze je-li zařízení připojeno přes USB). Přidržením tlačítka zvýšíte hlasitost hudby (*jak u MP3, tak u USB připojení).

KONEKTOR JACK: Zdířka pro zapojení sluchátek.

PROGRAMY

OKAMŽITÝ START

1. Připojte k ovládacímu panelu bezpečnostní klíč.

2. Stiskněte tlačítko START – ozve se zvuková signalizace a na displeji se zobrazí 3 vteřinový odpočet. Po skončení odpočtu se pás rozjede výchozí rychlostí 1,0 km/h.
3. Po spuštění pásu můžete použít tlačítka SPEED +/- pro regulaci rychlosti. Pro změnu sklonu běžecké desky můžete použít tlačítka INCLINE +/- nebo rychlá tlačítka.

OVLÁDÁNÍ

1. Tlačítko SPEED – slouží ke snížení rychlosti.
2. Tlačítko SPEED + slouží ke zvýšení rychlosti.
3. Tlačítko INCLINE – slouží ke snížení sklonu desky.
4. Tlačítko INCLINE + slouží ke zvýšení sklonu desky.
5. Tlačítka SPEED 3, 6, 9, 12 slouží k okamžité změně rychlosti na daný stupeň.
6. Tlačítka INCLINE 3, 6, 9, 12 slouží k okamžité změně sklonu na daný stupeň.
7. Tlačítko STOP slouží k zastavení běžeckého pásu.
8. Pro změření a zobrazení aktuální tepové frekvence (jednotka: BPM/tepy za minutu) uchopte oběma rukama snímače tepu v madlech.

MANUÁLNÍ REŽIM

1. Přímým stisknutím tlačítka START rozjedete běžecký pás výchozí rychlostí 1,0 km/h a všechny parametry se začnou počítat od nuly. Pro změnu rychlosti a sklonu můžete použít tlačítka SPEED +/- a INCLINE +/-.
2. Pokud v pohotovostním režimu stisknete MODE, vstoupíte do režimu pro nastavení časového odpočtu TIME – na displeji se rozbliká výchozí hodnota 15:00, kterou můžete změnit pomocí tlačítek +/- (rozsah nastavení: 5:00 - 99:00 minut).
3. Pokud v pohotovostním režimu stisknete MODE dvakrát, vstoupíte do režimu pro nastavení vzdálenostního odpočtu DISTANCE – na displeji se rozbliká výchozí hodnota 1:0, kterou můžete změnit pomocí tlačítek +/- (rozsah nastavení: 0.5 - 99.90).
4. Pokud v pohotovostním režimu stisknete MODE třikrát, vstoupíte do režimu pro nastavení kalorického odpočtu CALORIES – na displeji se rozbliká výchozí hodnota 50, kterou můžete změnit pomocí tlačítek +/- (rozsah nastavení: 10 - 999 kcal).
5. Po nastavení požadovaného cvičebního režimu stiskněte tlačítko START pro zahájení tréninku – zobrazí se 3 vteřinový časový odpočet a pás se rozjede. Pro změnu rychlosti a sklonu můžete použít tlačítka SPEED +/- a INCLINE +/-. Pro zastavení pásu stiskněte tlačítko STOP.
6. Pokud v režimu kalorického odpočtu CALORIES stisknete tlačítko MODE, vstoupíte do režimu počítání kroků STEPS. Na displeji se zobrazí rychlost 3.0 km/h a doba tréninku 15:00 minut. Pomocí tlačítek SPEED +/- můžete nastavit čas v rozsahu 5:00 - 99:00 minut. V režimu STEPS nelze měnit rychlost pásu.

UPOZORNĚNÍ NA APLIKACI MAZIVA

Běžecký pás je třeba promazat po překonání vzdálenosti 300 km. Systém vás na tuto potřebu upozorní zvukovou signalizací (pípaní v intervalu 10 vteřin) a na displeji se zobrazí „OIL“. Pro postup na mazání, viz kapitola ÚDRŽBA: APLIKACE MAZIVA. Naneste mazivo z obou stran na střed běžecké desky. Po nanesení maziva deaktivujte upozornění 3 vteřinovým přidržením tlačítka STOP.

PŘEDNASTAVENÉ PROGRAMY

Mačkejte tlačítko PROGRAM, doku se na displeji nezobrazí nabídka přednastavených programů P1 – P24. Po zvolení přednastaveného programu se zobrazí nastavení času (výchozí hodnota: 10:00 min). Pomocí tlačítek +/- nastavte požadovanou dobu tréninku. Pro spuštění programu stiskněte START. Přechod na následující interval je doprovázen zvukovou signalizací a rychlost se změní automaticky v závislosti na zvoleném programu. Rychlost a sklon lze regulovat pomocí tlačítek SPEED +/- a INCLINE +/-. Při přechodu na následující interval se rychlost a sklon změní dle parametrů programu.

Po dokončení programu se ozve zvuková signalizace a na displeji se zobrazí „END“. Pás se plynule zastaví a po 5 vteřinách se displej vrátí do výchozího nastavení.

		ČASOVÝ INTERVAL= celkový čas/10									
		1	2	3	4	5	6	7	8	9	10
P1	RYCHLOST	2	4	3	4	3	5	4	2	5	3
	SKLON	1	2	3	3	1	2	2	3	2	2
P2	RYCHLOST	2	5	4	6	4	6	4	2	4	2
	SKLON	1	2	3	3	2	2	3	4	2	2
P3	RYCHLOST	2	5	4	5	4	5	4	2	3	2
	SKLON	1	2	2	3	1	2	2	2	2	1
P4	RYCHLOST	3	6	7	5	8	5	9	6	4	3
	SKLON	2	2	3	3	2	2	4	6	2	2
P5	RYCHLOST	3	6	7	5	8	6	7	6	4	3
	SKLON	1	2	4	3	2	2	4	5	2	1
P6	RYCHLOST	2	8	6	4	5	9	7	5	4	3
	SKLON	2	2	6	2	3	4	2	2	2	1
P7	RYCHLOST	2	6	7	4	4	7	4	2	4	2
	SKLON	4	5	6	6	9	9	10	12	6	3
P8	RYCHLOST	2	4	6	8	7	8	6	2	3	2
	SKLON	3	5	4	4	3	4	4	3	3	2
P9	RYCHLOST	2	4	5	5	6	5	6	3	3	2
	SKLON	3	5	3	4	2	3	4	2	3	2
P10	RYCHLOST	2	3	5	3	3	5	3	6	3	3
	SKLON	4	4	3	6	7	8	8	6	3	3
P11	RYCHLOST	2	5	8	10	6	9	5	3	2	2
	SKLON	1	3	5	8	10	7	6	3	2	3
P12	RYCHLOST	2	5	5	4	4	6	4	2	3	4
	SKLON	3	5	6	7	12	9	11	11	6	3
P13	RYCHLOST	2	7	4	7	8	9	4	5	3	2
	SKLON	5	6	6	4	6	5	8	9	4	2
P14	RYCHLOST	2	6	5	4	8	6	5	2	3	3
	SKLON	5	6	5	8	4	5	5	10	6	3
P15	RYCHLOST	2	6	5	4	8	7	5	3	3	2
	SKLON	3	4	5	6	3	5	5	6	4	3
P16	RYCHLOST	2	5	7	5	8	6	5	2	4	2
	SKLON	1	5	6	8	12	9	10	9	5	3
P17	RYCHLOST	2	5	6	7	8	9	10	5	3	4
	SKLON	3	5	6	8	6	5	8	7	5	3

P18	RYCHLOST	2	3	5	6	8	6	9	6	5	2
	SKLON	5	7	5	8	6	5	9	10	6	2
P19	RYCHLOST	3	7	6	5	9	7	6	3	5	2
	SKLON	3	5	6	8	5	6	5	12	8	3
P20	RYCHLOST	3	7	9	10	11	12	10	8	5	2
	SKLON	2	5	6	7	6	5	8	6	3	2
P21	RYCHLOST	3	6	8	7	9	10	5	8	3	2
	SKLON	3	6	8	9	9	6	8	10	6	3
P22	RYCHLOST	3	5	8	6	9	10	8	12	6	3
	SKLON	2	6	8	10	12	10	12	8	5	2
P23	RYCHLOST	3	5	9	11	12	8	6	5	3	2
	SKLON	2	6	8	10	9	7	8	10	6	3
P24	RYCHLOST	3	8	10	11	12	10	10	8	5	3
	SKLON	3	6	8	9	10	12	9	6	3	2

PROGRAM PRO KONTROLU TEPU (HRC):

DOPORUČENÍ K NASTAVENÍ OPTIMÁLNÍHO TEPU (POUZE ORIENTAČNÍ)

	TEPY / MIN				TEPY / MIN				TEPY / MIN		
VĚK	MAX	VÝCHOZÍ HODNOTA	MIN	VĚK	MAX	VÝCHOZÍ HODNOTA	MIN	VĚK	MAX	VÝCHOZÍ HODNOTA	MIN
15	195	123	123	35	176	111	111	58	154	97	97
16	194	122	122	36	175	110	110	59	153	97	97
17	193	122	122	37	174	110	110	60	152	96	96
18	192	121	121	38	173	109	109	61	151	95	95
19	191	121	121	39	172	109	109	62	150	95	95
20	190	120	120	40	171	108	108	63	149	94	94
21	189	119	119	41	170	107	107	64	148	94	94
22	188	119	119	42	169	107	107	65	147	93	93
23	187	118	118	43	168	106	106	66	146	92	92
24	186	118	118	44	167	106	106	67	145	92	92
25	185	117	117	45	166	105	105	68	144	91	91
26	184	116	116	46	165	104	104	69	143	91	91
27	183	116	116	47	164	103	103	70	143	90	90
28	182	115	115	48	163	103	103	71	142	90	89
29	181	115	115	49	162	103	103	72	141	90	89
30	181	114	114	50	162	102	102	73	140	90	88
31	180	113	113	51	161	101	101	74	139	90	88

32	179	113	113
33	178	112	112
34	177	112	112

52	160	101	101
53	159	100	100
54	158	100	100
55	157	99	99
56	156	98	98
57	155	98	98

75	138	90	87
76	137	90	86
77	136	90	86
78	135	90	85
79	134	90	85
80	133	90	84

** MIN – MAX: krajní hodnoty během nastavení*

1. V pohotovostním můžete pomocí tlačítka HRC přepínat mezi programy pro kontrolu tepu HP1 – HP2.

   HP1: Maximální rychlost bude 10 km/h a výchozí nastavení tepu je 120 tepů/min.

   HP2: Maximální rychlost bude 12 km/h a výchozí nastavení tepu je 130 tepů/min.

   Po stisknutí tlačítka START v režimu HP1 či HP2 se bude systém řídit výchozím nastavením – výchozí věk je 30 let a cílový tep 114.
2. Stisknutím tlačítka MODE přejdete k nastavení věku (AGE). Výchozí hodnota je 30 let. K nastavení věku použijte tlačítka SPEED +/- a INCLINE +/- (rozsah nastavení: 15 - 80 let).
3. Stiskněte MODE pro potvrzení nastaveného věku – systém vám následně vypočítá doporučenou hodnotu cílového tepu. Doporučený tep můžete přizpůsobit svým aktuálním potřebám pomocí tlačítek SPEED +/- a INCLINE +/- (rozsah nastavení: 80 - 180).
4. Potvrďte nastavení cílového tepu tlačítkem MODE a přejděte k nastavení času. Na displeji se zobrazí výchozí hodnota 15:00 min – pro nastavení času použijte tlačítka SPEED +/- a INCLINE +/- (rozsah nastavení: 5:00 - 99:00).
5. Pro zahájení tréninku stiskněte START.
6. Pokud v režimu HP1 či HP2 nenastavíte výše uvedené parametry a stisknete rovnou tlačítko START, bude systém měnit rychlost a sklon pásu automaticky podle výchozího nastavení věku a tepu.
7. V režimech HP1 a HP2 si můžete regulovat rychlost a sklon pásu pomocí tlačítek SPEED +/- a INCLINE +/-, stejně tak ale může docházet k automatickým změnám rychlosti a sklonu, v závislosti na rozdílu aktuálního a cílového tepu.
8. První minuta slouží pro zahřátí organismu a systém nebude provádět změnu rychlosti ani sklonu – během první minuty si může ovšem rychlost a sklon regulovat sami pomocí ovládacích tlačítek. Po uplynutí první minuty začne systém automaticky zvyšovat rychlost (vždy o 0.5 km), a pokud ani při maximální rychlosti nebude dosažen cílový tep, začne se navyšovat sklon (vždy o 1 stupeň), aby bylo dosaženo cílového tepu. Po uplynutí nastaveného časového odpočtu se pás automaticky zastaví.
9. Poznámka: Program pro kontrolu tepu lze používat pouze při použití hrudního pásu, který musí být řádně nasazen a v kontaktu s pokožkou.

UŽIVATELSKÉ PROGRAMY (U1 - U3)

Každý program je rozdělen do 10 úseků, kdy dochází k automatické změně rychlosti v závislosti na nastavení programu.

NASTAVENÍ:

Pomocí tlačítka PROGRAM přepínejte mezi programy, dokud se nedostanete do nabídky U1 – U3. Uživatelské programy umožňují uživateli uzpůsobit všech 10 úseků svým potřebám.

Při výběru programu U1 (tj. první uživatel) se na displeji rozbliká výchozí nastavení celkového času 10:00 min. Pomocí tlačítek SPEED +/- a INCLINE +/- nastavte požadovanou hodnotu. Potvrďte nastavení tlačítkem MODE a přejděte k nastavení jednotlivých úseků – použijte opět SPEED +/- a INCLINE +/- a MODE pro potvrzení. Tímto způsobem nastavíte všech 10 úseků – nastavení zůstane uloženo do paměti počítače, dokud jej znovu nepřenastavíte.

Jakmile dokončíte nastavení programu, můžete stisknout tlačítko START pro zahájení tréninku. Rychlost a sklon pásu se bude měnit dle vašeho nastavení. Program se bude skládat celkem z 10 časových intervalů (celkový čas/10) a rychlost a sklon se budou měnit dle nastavení programu. Po dokončení programu se pás automaticky zastaví.

	Začátek	Výchozí hodnota	Rozsah nastavení	Rozsah zobrazení
TIME/ČAS (minuty: vteřiny)	0:00	15:00	5:00 - 99:00	0:00 - 99:59
INCLINE / SKLON (stupeň)	0	0	0 - 15	0 - 15
SPEED/ RYCHLOST (km/h)	1,0	1,0	1.0 - 20.0	1.0 - 20.0
DISTANCE / VZDÁLENOST (km)	0	1,0	0.5 - 99.9	0.00 - 99.99
PULSE/TEP (BPM / tepy/min)	P	----	----	50 - 200
CALORIE / KALORIE (KCAL)	0	50	10 - 999	0 - 999

ZMĚŘENÍ TĚLESNÉHO TUKU

Mačkejte tlačítko PROGRAM, dokud se na displeji nezobrazí „FAT“ a potvrďte výběr tlačítkem MODE a přejdete k nastavení parametrů **F-1, F-2, F-3, F-4, F-5** (F-1 SEX/POHLAVÍ, F-2 AGE/VĚK, F-3 HEIGHT/VÝŠKA, F-4 WEIGHT/VÁHA, F-5 index BQI – Body Quality Index).

Pomocí tlačítek SPEED +/- nastavte parametry F1-F4. Po potvrzení parametru F4 dojde k vyhodnocení výsledku F-5 (viz tabulka níže).

Minimálně 3 vteřiny předtím, než přejdete na parametr F-5 a zahájíte měření, musíte uchopit tepové snímače v madlech oběma rukama. Index BQI se používá k vyhodnocení poměru mezi výškou a váhou. Výsledek měření je pouze orientační a nelze na jeho základě posuzovat zdravotní stav. Index BQI lze použít k testování žen i mužů.

POZNÁMKA: Standardní index BQI se pohybuje v rozmezí 20 - 25%

Podváha	Pod 19,0
Optimum	20,0 – 25,0
Nadváha	26,0 – 29,0
Obezita	30,0 – a více

INDEX BQI

F-1	Sex / Pohlaví	01 Male / Muž	02 Female / Žena
F-2	Age / Věk	10 ------ 99	
F-3	Výška	1 – 2 m	
F-4	Váha	20 – 150 kg	
F-5	BQI	≤ 19	Podváha

	BQI	= (20---25)	Optimum
	BQI	= (26---29)	Nadváha
	BQI	≥ 30	Obezita

CVIČEBNÍ POKYNY

ZAČÍNÁME

Před zahájením jakéhokoliv cvičebního programu se poraďte s lékařem. Měl by vás ujistit, že cvičení neohrozí vaše zdraví a že jste schopni přístroj využívat naplno. Všímejte si, jak na cvičení reaguje váš organismus. Nesprávně vedený či nadměrný trénink může způsobit újmu na zdraví. Ukončete cvičení, pociťujete-li některý z těchto stavů: bolest, tlak na hrudi, nepravidelný tep, dušnost, ztráta rovnováhy, závrať nebo nevolnost.

Nejdříve se seznamte s přístrojem. Postavte se vedle něj a naučte se pracovat s ovládacími tlačítky. Poté si stoupněte na postranní nášlapy a pro lepší rovnováhu se přidržujte madel.

Dále si připněte upínku bezpečnostního klíče (C31) k oblečení a připojte bezpečnostní klíč k ovládacímu panelu. Pro spuštění pásu stiskněte tlačítko START. Pás se rozbíhá startovní rychlostí 1.0 km/h. Poté, co na páse získáte dostatečný pocit jistoty, můžete začít pomalu přidávat rychlost. Pro zastavení běžeckého pásu stiskněte tlačítko STOP nebo vyjměte bezpečnostní klíč (C31).

BEZPEČNOSTNÍ KLÍČ

Pro okamžité zastavení pásu odpojte z ovládacího panelu bezpečnostní klíč (C31). Jakmile se pás zcela zastaví, na displeji se zobrazí „---“ a ozve se zvuková signalizace. Pro opětovné spuštění pásu vložte zpět bezpečnostní klíč a stiskněte START.

FUNKCE PRO ÚSPORU ENERGIE

Po 10 minutách nečinnosti se běžecký pás přepne do úsporného režimu – displej se vypne. Pro opětovné zapnutí přístroje stiskněte libovolné tlačítko.

VYPOJENÍ ZE SÍTĚ

Přístroj lze v případě problémů kdykoliv během cvičení vypojit ze sítě, aniž by hrozilo jeho poškození.

UPOZORNĚNÍ

1. Doporučujeme, abyste trénink začínali při nízké rychlosti pásu a rychlost postupně zvyšovali až poté, co si na pohyb na běžeckém pásu zvyknete.
2. Před zahájením tréninku nezapomeňte zapojit magnetický konec bezpečnostního klíče a připnout si klíč k oblečení. Pro zastavení pásu stiskněte STOP nebo odpojte bezpečnostní klíč.

ÚDRŽBA

Standardním čištěním prodloužíte životnost a zajistíte dobrou funkci běžeckého pásu. Pravidelně stírejte z přístroje prach a čistěte od prachu otevřené plochy běžecké desky po stranách pásu. Udržujte v čistotě také obuv, aby nepoškodila pás. K čištění pásu používejte čistý, vlhký hadřík. Chraňte elektroniku a pás před kontaktem s vodou.

CENTROVÁNÍ BĚŽECKÉHO PÁSU

Položte běžecký pás na rovnou plochu a nastavte rychlost na 3 – 5 km/h, abyste zjistili, jestli se vychyluje.

Jestliže se pás (20) vychyluje doprava, pootočte pravým stavěcím šroubem o ¼ otáčky ve směru hodinových ručiček a levý stavěcí šroub pootočte o ¼ otáčky proti směru hodinových ručiček. Jestli se pás nepohne, opakujte postup, dokud ho nevycentrujete. Řiďte se dle obrázku A.	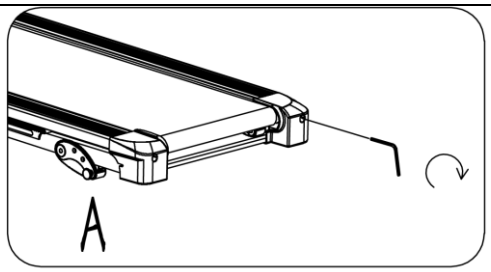
Jestliže se pás vychyluje (20) doleva, pootočte levým stavěcím šroubem o ¼ otáčky ve směru hodinových ručiček a pravý stavěcí šroub pootočte o ¼ otáčky proti směru hodinových ručiček. Jestli se pás nepohne, opakujte postup, dokud ho nevycentrujete. Řiďte se dle obrázku B.	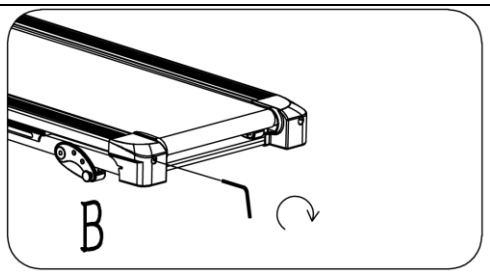
Běžecký pás (20) se průběhem času uvolní. Abyste ho znovu utáhli, pootočte oběma stavěcími šrouby o celou otáčku. Zkontrolujte utažení pásu. Tento postup opakujte, dokud nebude pás řádně utažený. Dávejte si pozor, abyste oba šrouby utáhli stejnou mírou. Řiďte se dle obrázku C.	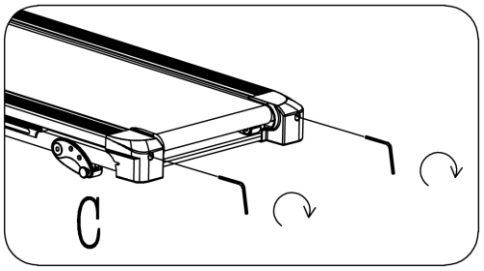

APLIKACE MAZIVA

Mazání běžeckého pásu a běžecké desky je klíčové, jelikož tření značně ovlivňuje celkovou životnost a provozuschopnost přístroje. Proto doporučujeme nezanedbávat pravidelnou aplikaci maziva.

VAROVÁNÍ: Před každým čištěním, mazáním či údržbou vždy nejdříve odpojte přístroj z elektrické sítě.

Doporučená frekvence mazání:

Rekreační uživatel (méně než 3 hod týdně)	Jednou ročně
Průměrný uživatel (3 – 5 hod týdně)	Každých 6 měsíců
Náročný uživatel (více než 5 hod týdně)	Co 3 měsíce

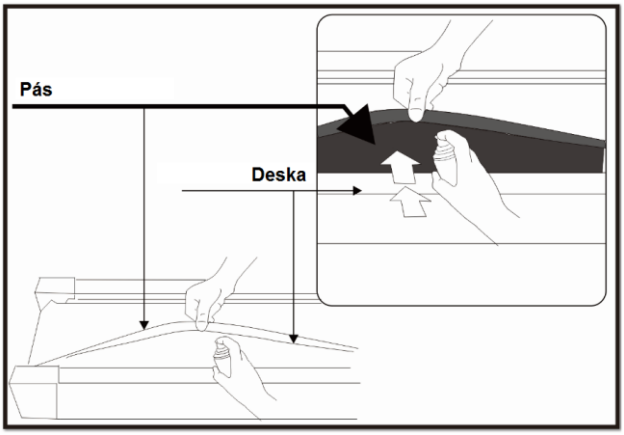

POZNÁMKA:

- V zájmu prodloužení životnosti přístroje jej doporučujeme každé 2 hodiny alespoň na 10 minut vypnout. Jestliže stroj nepoužíváte, odpojte ho od napájení úplně.
- Dávejte si pozor na řádné natažení běžeckého pásu. Jestliže je pás příliš volný, běžec při běhu spadne. Jestliže je naopak příliš utažený, zvýší se tím tření mezi válcem a běžeckými pásy a sníží se výkonnost motoru. Správné utažení otestujete tak, že se budete snažit pás odtáhnout od běžecké desky směrem vzhůru. Ideální vzdálenost mezi nataženým pásem a běžeckou deskou je 50 – 75 mm.

ŘEŠENÍ PROBLÉMŮ

PROBLÉM	PŘÍČINA	NÁPRAVA
Přístroj nelze spustit	Přístroj není připojen k síti	Zapojte napájecí kabel do elektrické sítě
	Není připojen bezpečnostní klíč	Připojte bezpečnostní klíč
Nepřesné snímání rychlosti	Špatná kalibrace	Rekalibrujte ovládání rychlosti
Pás není vycentrován	Špatné napnutí pásu na pravé či levé straně desky	Seřiďte napnutí pásu pomocí stavěcích šroubů na levé a pravé straně zadního válce
Počítač nefunguje	Nesprávné propojení kabeláže mezi počítačem a spodní řídící deskou	Zkontrolujte vedení kabelů mezi počítačem a řídící deskou
	Poškození transformátoru	Při poškození transformátoru se obraťte na servisní oddělení
E01 & E13: Selhání komunikace	Ovládací panel nekomunikuje s řídící deskou	Zkontrolujte propojení kabeláže mezi počítačem a řídící deskou a v případě potřeby vyměňte kabeláž / řídící desku
E02: Podpěťová ochrana	Vstupní napětí je o více než 50% menší než stanovený rozsah	Zkontrolujte, zda vstupní napětí odpovídá stanovené hodnotě. Zkontrolujte propojení kabelů vedoucích k motoru. Zkontrolujte řídící desku, případně ji vyměňte.
E03: Signální porucha senzoru rychlosti	Řídící deska nepřijímá signál z řídící desky.	Zkontrolujte, zda je senzorický kabel řádně zapojen a v případě poškození jej vyměňte. Zkontrolujte, zda není poškozen magnetický senzor – pokud ano, vyměňte jej.
E04: Porucha zdvihu	Poškození zdvihového motoru nebo je špatně zapojena či poškozena kabeláž zdvihového motoru.	Znovu zapojte/vyměňte kabeláž zdvihového motoru.

E05: Proudová ochrana (samoochrana systému)	Příliš nízké nebo příliš vysoké vstupní napětí. Poškození řídící desky.	Přístroj restartujte. Zkontrolujte, zda je vstupní napětí v pořádku. Zkontrolujte, zda není poškození řídící deska.
	Zaseknutí některé z pohyblivých částí přístroje a proto nemůže motor správně pracovat.	Zkontrolujte pohyblivé mechanismy běžeckého pásu a ujistěte se, že pracují správně. Zkontrolujte motor, zda nevydává neobvyklý zvuk nebo není cítit zápach. V případě potřeby motor vyměňte.
E08: Chyba řídící desky	Řídící deska není zapojena	Zkontrolujte propojení horního a propojovacího kabelu, zda je řídící deska řádně zapojena. Poškozený kabel je potřeba vyměnit. Pokud problém přetrvává, vyměňte řídící desku.

ZÁRUČNÍ PODMÍNKY, REKLAMACE

Všeobecná ustanovení a vymezení pojmů

Tyto záruční podmínky a reklamační řád upravují podmínky a rozsah záruky poskytované prodávajícím na zboží dodávané kupujícímu, jakož i postup při vyřizování reklamačních nároků uplatněných kupujícím na dodané zboží. Záruční podmínky a reklamační řád se řídí příslušnými ustanoveními zákona č. 89/2012 Sb., občanský zákoník a zákona č. 634/1992 Sb., o ochraně spotřebitele, ve znění pozdějších předpisů, a to i ve věcech těmito záručními podmínkami a reklamačním řádem nezmiňovaných.

Prodávajícím je společnost SEVEN SPORT s.r.o. se sídlem Strakonická 1151/2c, Praha 150 00, IČ: 26847264, zapsaná v obchodním rejstříku, vedeném Krajským soudem v Praze oddíl C, vložka 116888.

Vzhledem k platné právní úpravě se rozlišuje kupující, který je spotřebitelem a kupující, který spotřebitelem není.

„Kupující spotřebitel“ nebo jen „spotřebitel“ je osoba, která při uzavírání a plnění smlouvy nejedná v rámci své obchodní nebo jiné podnikatelské činnosti.

„Kupující, který není „spotřebitel“, je podnikatel, který nakupuje výrobky či užívá služby za účelem svého podnikání s těmito výrobky nebo službami. Tento kupující se řídí rámcovou kupní smlouvou a obchodními podmínkami v rozsahu, které se ho týkají.

Tyto záruční podmínky a reklamační řád jsou nedílnou součástí každé kupní smlouvy uzavřené mezi prodávajícím a kupujícím. Záruční podmínky a reklamační řád jsou platné a závazné, pokud v kupní smlouvě či v dodatku v této smlouvě či jiné písemné dohodě nebude stranami dohodnuto jinak.

Záruční podmínky

Záruční doba

Prodávající poskytuje kupujícímu záruku za jakost zboží v délce 24 měsíců, pokud ze záručního listu, faktury ke zboží, dodacího listu, příp. jiného dokladu ke zboží nevyplývá odlišná délka záruční doby poskytovaná prodávajícím. Zákonná délka záruky poskytovaná spotřebiteli není tímto dotčena.

Zárukou za jakost přejímá prodávající závazek, že dodané zboží bude po určitou dobu způsobilé pro použití k obvyklému, příp. smluvenému účelu a že si zachová obvyklé, příp. smluvené vlastnosti.

Záruční podmínky se nevztahují na závady vzniklé (pokud lze aplikovat na zakoupený produkt):

- zaviněním uživatele tj. poškození výrobku neodbornou repasí, nesprávnou montáží, nedostatečným zasunutím sedlové tyče do rámu, nedostatečným utáhnutím pedálů v klikách a klik ke středové ose

- nesprávnou údržbou
- mechanickým poškozením
- opotřebením dílů při běžném používání (např. gumové a plastové části, pohyblivé mechanismy, kloubové spoje, opotřebení brzdových destiček/špalků, řetězu, plášťů, kazety/vícekolečka atd.)
- neodvratnou událostí, živelnou pohromou
- neodbornými zásahy
- nesprávným zacházením, či nevhodným umístěním, vlivem nízké nebo vysoké teploty, působením vody, neúměrným tlakem a nárazy, úmyslně pozměněným designem, tvarem nebo rozměry

Reklamační řád

Postup při reklamaci vady zboží

Kupující je povinen zboží, dodané prodávajícím prohlédnout co nejdříve po přechodu nebezpečí škody na zboží, resp. po jeho dodání. Prohlídku musí kupující provést tak, aby zjistil všechny vady, které je možné při přiměřené odborné prohlídce zjistit.

Při reklamaci zboží je kupující povinen na žádost prodávajícího prokázat nákup a oprávněnost reklamace fakturou nebo dodacím listem s uvedeným výrobním (sériovým) číslem, případně týmiž doklady bez sériového čísla. Neprokáže-li kupující oprávněnost reklamace těmito doklady, má prodávající právo reklamaci odmítnout.

Pokud kupující oznámí závadu, na kterou se nevztahuje záruka (např. nebyly splněny podmínky záruky, závada byla nahlášena omylem apod.), je prodávající oprávněn požadovat plnou úhradu nákladů, které vznikly v souvislosti s odstraňováním závady takto oznámené kupujícím. Kalkulace servisního zásahu bude v tomto případě vycházet z platného ceníku pracovních výkonů a nákladů na dopravu.

Pokud prodávající zjistí (testováním), že reklamovaný výrobek není vadný, považuje se reklamace za neoprávněnou. Prodávající si vyhrazuje právo požadovat úhradu nákladu, které vznikly v souvislosti s neoprávněnou reklamací.

V případě, že kupující reklamuje vady zboží, na které se vztahuje záruka podle platných záručních podmínek prodávajícího, provede prodávající odstranění vady formou opravy, případně výměny vadného dílu nebo zařízení za bezvadné. Prodávající je se souhlasem kupujícího oprávněn dodat výměnou za vadné zboží jiné zboží plně funkčně kompatibilní, ale minimálně stejných nebo lepších technických parametrů. Volba ohledně způsobu vyřízení reklamace dle tohoto odstavce náleží prodávajícímu.

Prodávající vyřídí reklamaci nejpozději do 30 dnů od doručení vadného zboží, pokud nebude dohodnuta lhůta delší. Za den vyřízení se považuje den, kdy bylo opravené nebo vyměněné zboží předáno kupujícímu. Není-li prodávající s ohledem na charakter vady schopen vyřídit reklamaci v uvedené lhůtě, dohodne s kupujícím náhradní řešení. Pokud k takové dohodě nedojde, je prodávající povinen poskytnout kupujícímu finanční náhradu formou dobropisu.

CZ
SEVEN SPORT s.r.o.

Sídlo: Strakonická 1151/2c, Praha 5, 150 00, ČR
Centrála: Dělnická 957, Vítkov, 749 01
Reklamace a servis: Čermenská 486, Vítkov 749 01

IČO: 26847264
DIČ: CZ26847264

Tel: +420 556 300 970
Mail: eshop@insportline.cz
reklamace@insportline.cz
servis@insportline.cz

Web: www.inSPORTline.cz

SK
inSPORTline s.r.o.

Centrála, reklamácie, servis: Električná 6471, Trenčín 911 01, SK

IČO: 36311723
DIČ: SK2020177082

Tel.: +421(0)326 526 701
Mail: objednavky@insportline.sk
reklamacie@insportline.sk
servis@insportline.sk

Web: www.inSPORTline.sk

Datum prodeje: Razítko a podpis prodejce:

: